Instrukcja montażu

S60, S80, V70, XC70 od roku 2003 do 2007
XC90 2003-2014

Układ wspomagania parkowania,
kamera cofania + kamera przednia + Mirascreen



WPROWADZENIE

Przed przystąpieniem do montażu należy przeczytać całą instrukcję.

Uwagi i ostrzeżenia podano w celu zapewnienia użytkownikowi bezpieczeństwa oraz ograniczenia do minimum ryzyka wystąpienia uszkodzeń.

Niektóre czynności są przedstawione w tej instrukcji wyłącznie w postaci ilustracji. W przypadku bardziej skomplikowanych czynności podany jest także opis.

W przypadku jakichkolwiek problemów związanych z instrukcją lub akcesorium należy skontaktować się z producentem modułu.

Uwaga!

Niektóre czynności w tych instrukcjach montażu pokazano tylko na rysunkach.

Przygotowania

Ustaw kluczyk zapłonu w położeniu 0.

Odłączyć przewód ujemny akumulatora.

Uwaga!

Odczekaj co najmniej pięć minut przed przystąpieniem do demontażu złączy lub innych urządzeń elektrycznych.

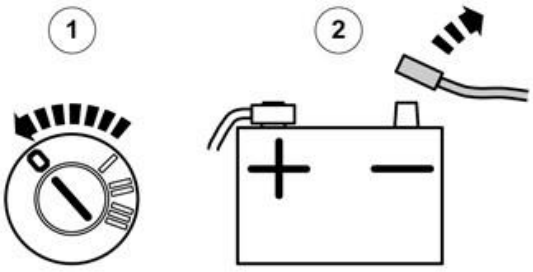

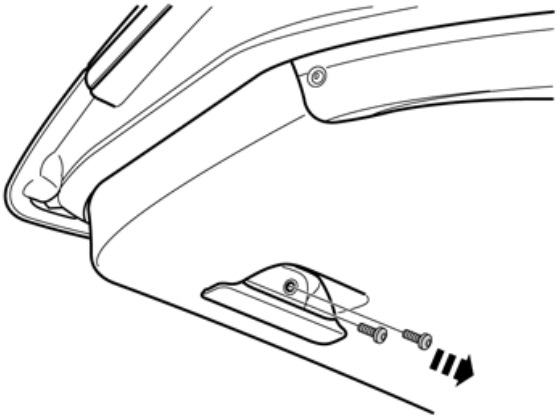

Przygotowania, pokrywa bagażnika

Wymontować dwie śruby z uchwytu do otwierania.

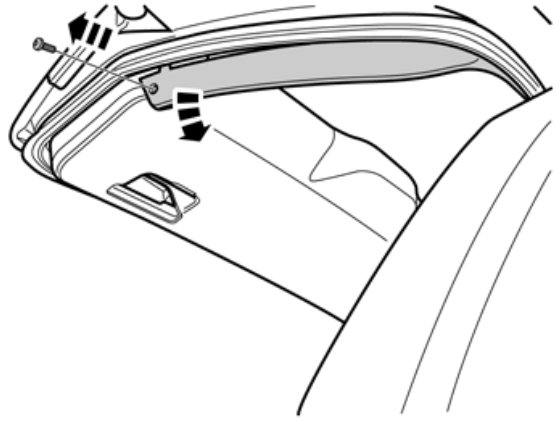

Wykręcić śrubę przy dolnej krawędzi górnego panelu pokrywy bagażnika (po obu stronach).

Rozłączyć dolną krawędź panelu od panelu dolnego (po obu stronach).

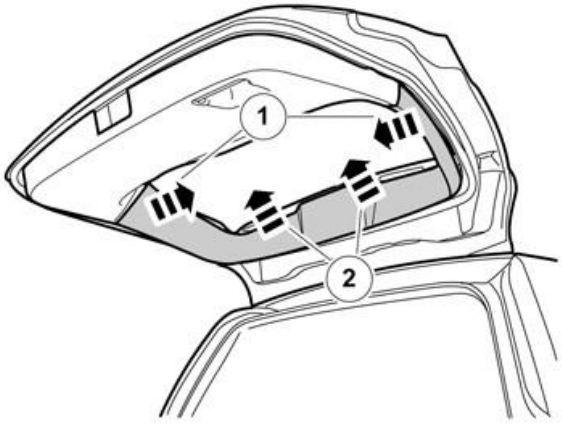

Wymontować panel pokrywy bagażnika, rozłączając go najpierw przy krawędziach, a następnie krawędzi górnej. Jest on mocowany spinkami po stronie wewnętrznej.

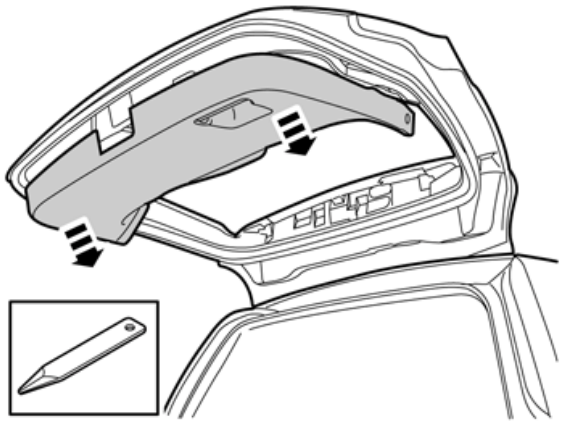

Wymontować dolny panel, podważając go wokół krawędzi narzędziem do uszczelek. Następnie ostrożnie zdjąć go tak, aby zwolnić wszystkie zapinki na wewnętrznej stronie.

Jeśli samochód jest wyposażony w elektryczny mechanizm zamykania drzwi, należy odłączyć jego złącze.

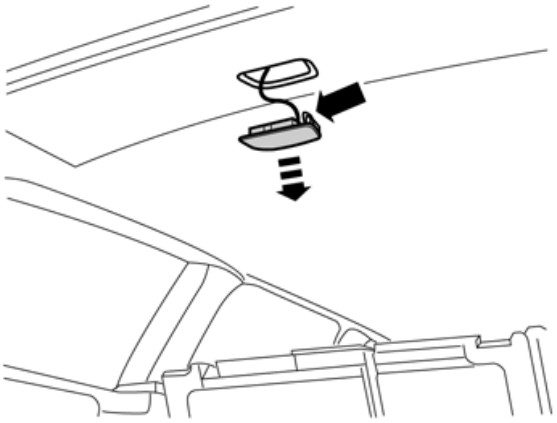

Przygotowywanie przedziału bagażowego

Ostrożnie podważyć tylne oświetlenie sufitowe i odłączyć złącze.

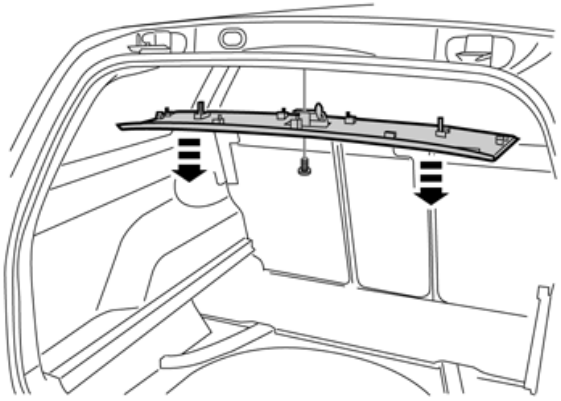

Wykręcić śrubę mocującą panel sufitowy, ostrożnie podważając. Jest zamocowany na kilku zaczepach spinkach.

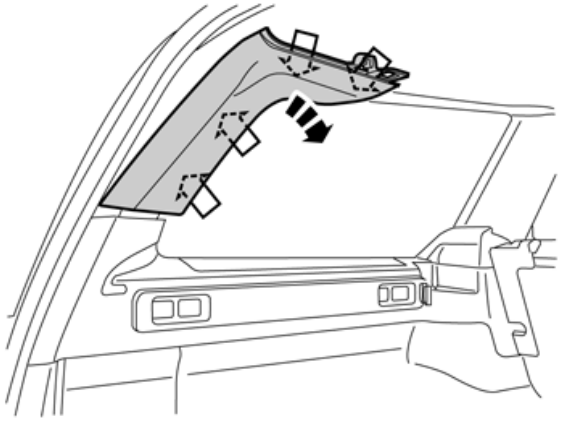

Ostrożnie podważyć panel słupka D przy górnej krawędzi i ściągnąć/odciągnąć od panelu bocznego. Jest zamocowany czterema zapinkami.

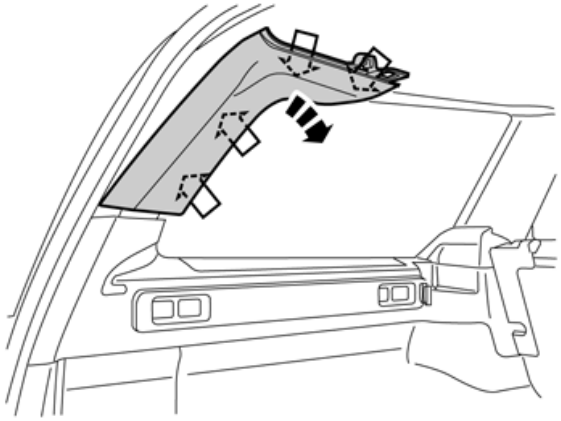

Ostrożnie podważyć panel słupka D przy górnej krawędzi i ściągnąć/odciągnąć od panelu bocznego. Jest zamocowany czterema zapinkami.



Montaż kamery

W miejscu lampki oświetlenia tablicy rejestracyjnej.

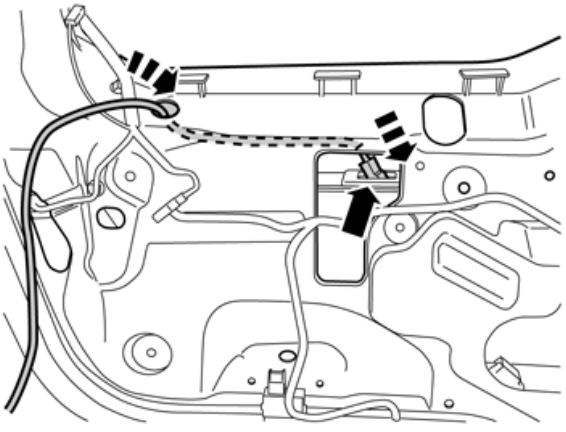

Włożyć koniec przewodu z żółtym wtykiem przez otwór w pokrywie bagażnika.

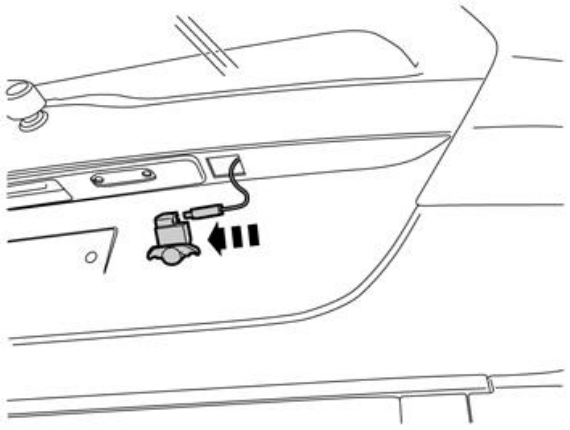

Podłączyć wtyczki zasilanie i wideo do kamery.

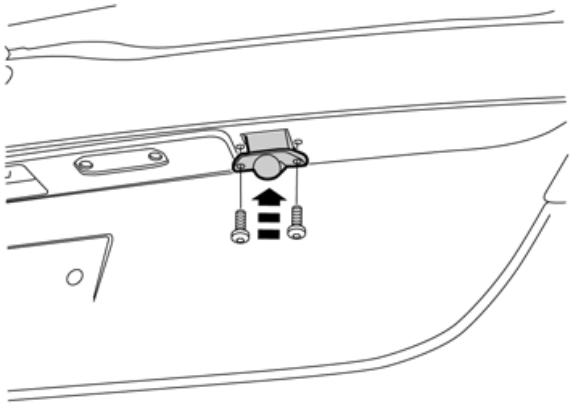

Przykręcić kamerę.

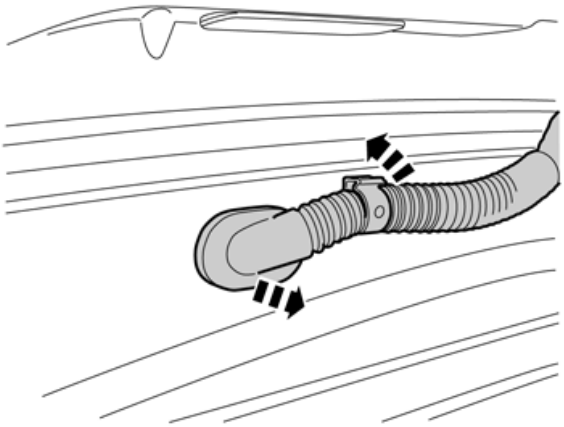

Trasowanie przewodów

Wymontować obejmę w gumowej przelotce i ostrożnie wyciągnąć gumową przelotkę z mocowania w nadwoziu oraz pokrywie bagażnika.

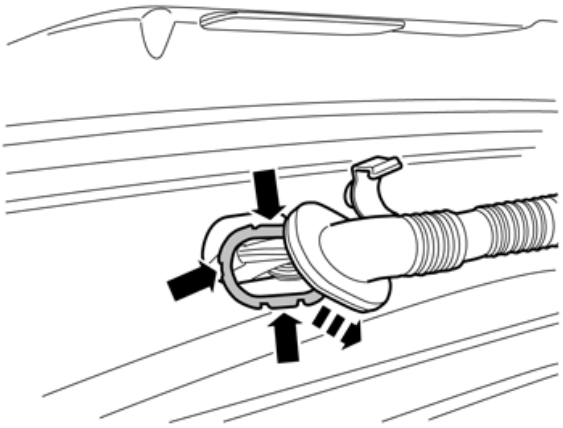

Wymontować uchwyty gumowej przelotki w nadwoziu i pokrywie bagażnika. Są one zabezpieczone czterema zaczepami.

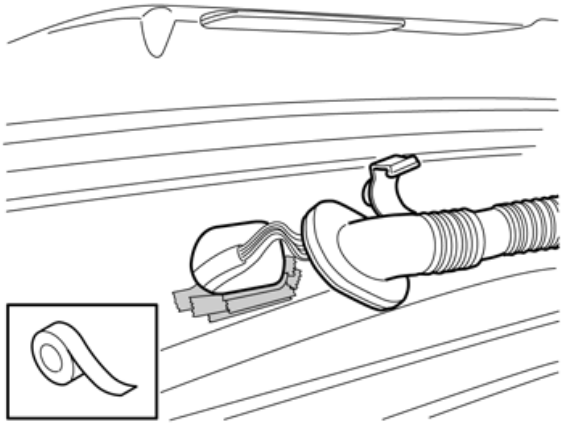

Okleić krawędzie otworów w nadwoziu i pokrywie bagażnika taśmą, aby uniknąć uszkodzenia wiązki przewodów podczas przeciągania.
Nałożyć kilka warstw taśmy.

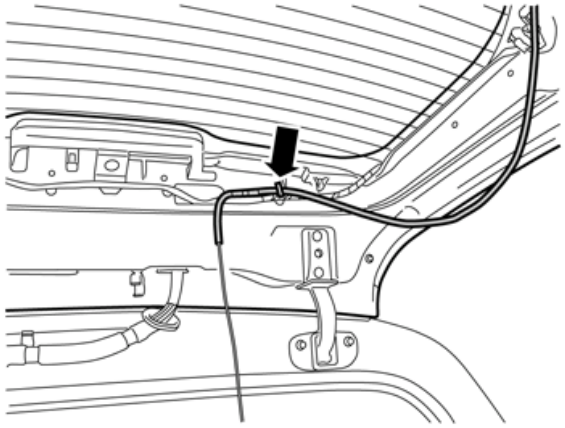

Ilustracja A

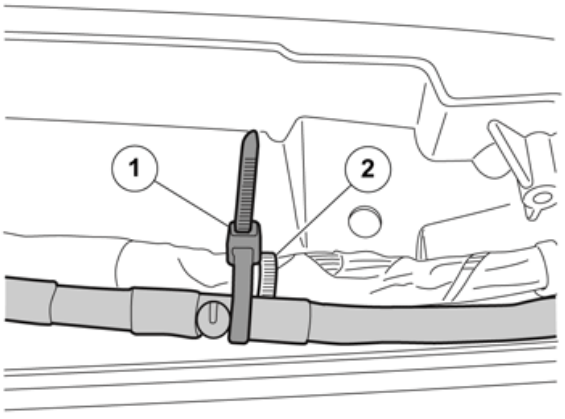

Ilustracja B

Zamocować wiązkę przewodów z kamery opaską (1) przy zwykłej opasce mocującej wiązkę przewodów (2).

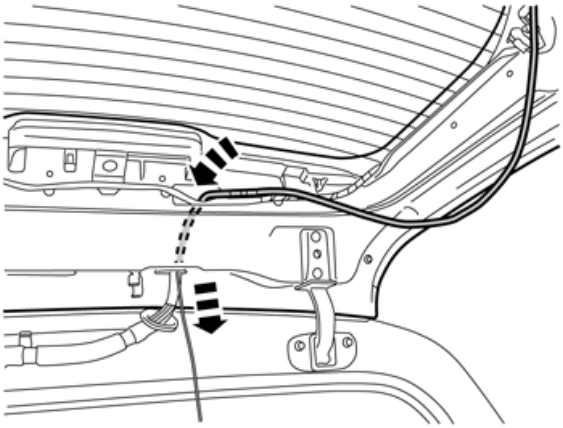

Włożyć przewód do otworu w pokrywie bagażnika i uchwycie gumowej przelotki.

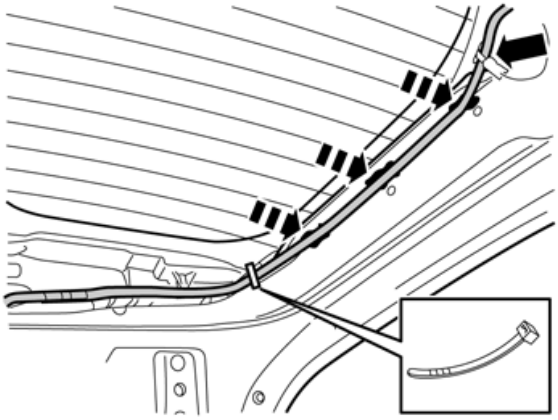

Zamocować wiązkę przewodów w miejscu zaznaczonym.
Użyć opaski do przewodów z zestawu.

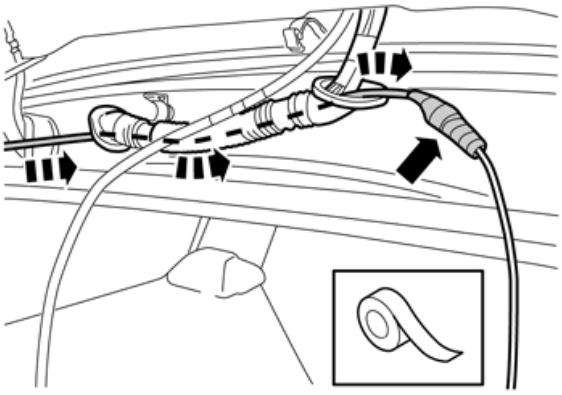

Przełożyć kawałek drutu przez gumową przelotkę.

Przykleić taśmą złącze do drutu. Ponadto należy nieznacznie wysunąć drut względem przewodu, tak aby złącze nie było w pełni obciążone podczas przeciągania przewodu. Teraz przykleić drut taśmą do złącza i przewodu.

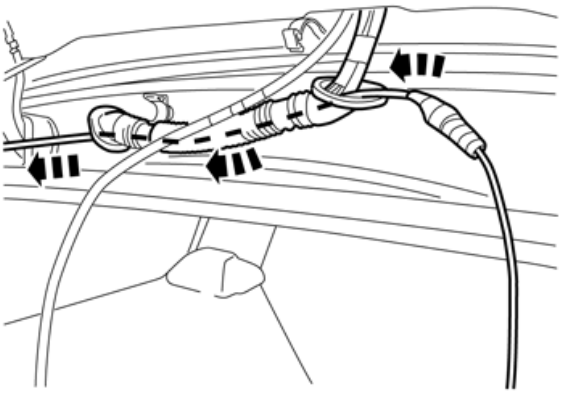

Ostrożnie przeciągnąć złącze razem z przewodem.

Usuń taśmę i drut.

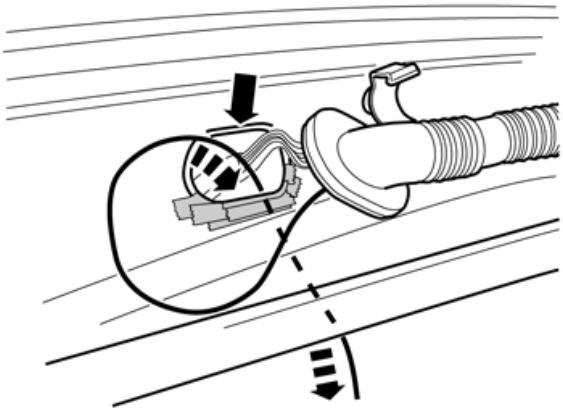

Przełożyć wiązkę przewodów przez uchwyt do gumowej przelotki i otwór przy górnej krawędzi otworu pokrywy bagażnika.

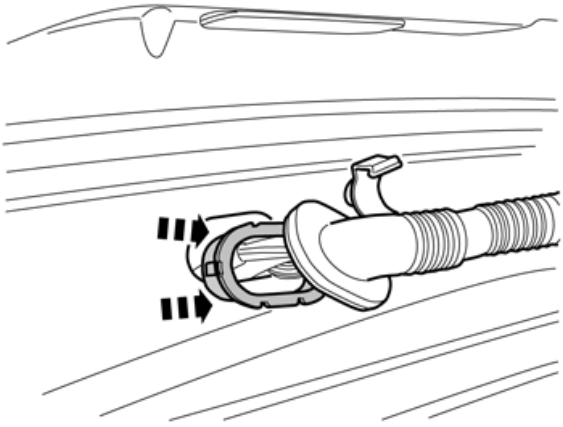

Usunąć taśmę dookoła krawędzi otworu w nadwoziu i pokrywie bagażnika.

Zamocować uchwyty gumowej przelotki na obu jej końcach.

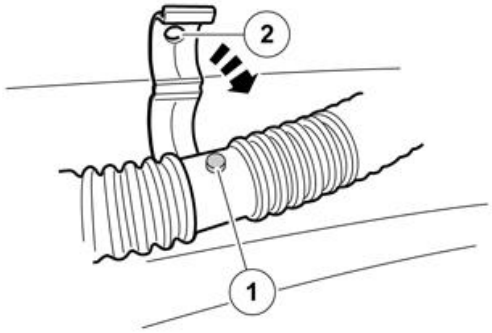

Zamknąć obejmę ponownie wokół gumowej przelotki z występem (1) ustawionym w otworze (2).

Zrobić to samo z drugą obejmą.

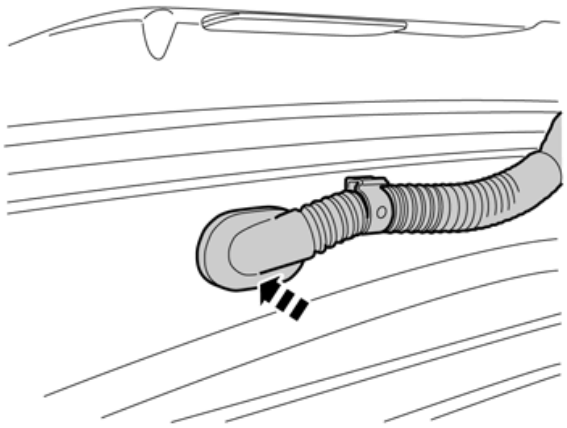

Wcisnąć gumową przelotkę do nadwozia samochodu na obu końcach.

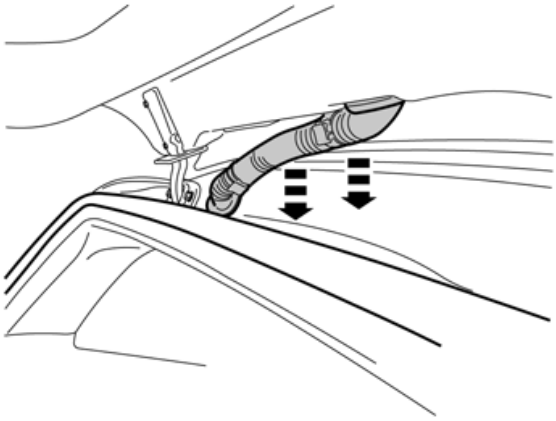

Zamknąć pokrywę bagażnika i sprawdzić, czy gumowa przelotka jest prawidłowo ustawiona. Powinna być zamontowana u dołu ramy pokrywy bagażnika.

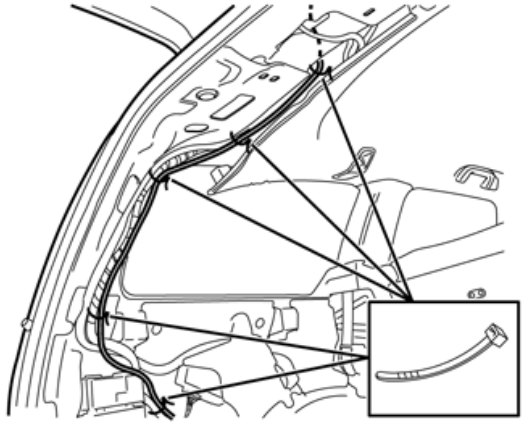

Poprowadzić wiązkę przewodów w lewo w kierunku słupka D.

Zamocować nad panelem sufitowym przy istniejącej wiązce przewodów, używając dwóch opasek do przewodów.

Poprowadzić przy słupku D wzdłuż istniejącej wiązki przewodów do przedniej krawędzi uchwytu bezpieczników.

Zabezpieczyć trzema opaskami do przewodów.

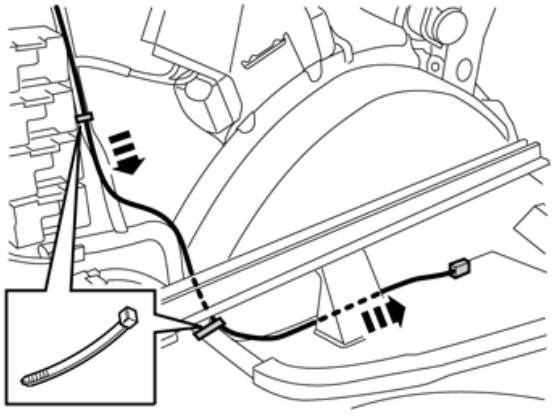

Kontynuować prowadzenie wiązki przewodów wzdłuż istniejącej wiązki, pod szyną i do przodu między wspornikami do szyny i nadkola.

Zamocować przy istniejącej wiązce przewodów dwoma opaskami do przewodów.

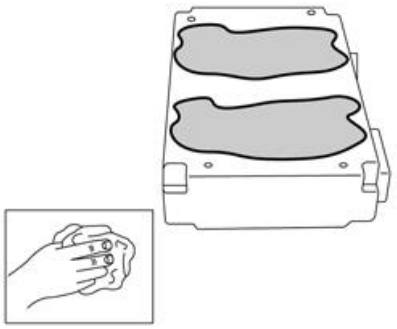

Wziąć moduł sterujący z zestawu.

Użyć izopropanol i wyczyścić dwie wypolerowane powierzchnie na module sterującym.

Wytrzeć do sucha.

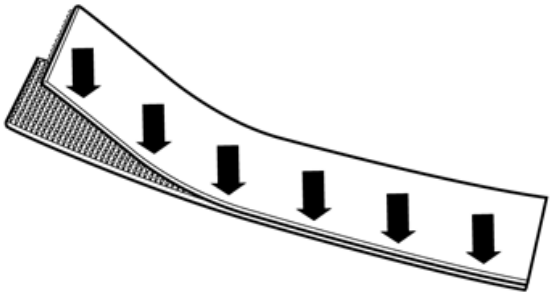

Rozciąć dwie taśmy rzep z zestawu i ścisnąć je razem, wyrównując krawędzie.

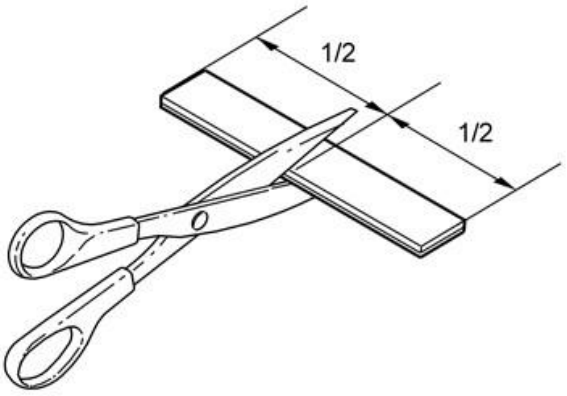

Odciąć taśmy na rzep w środku.

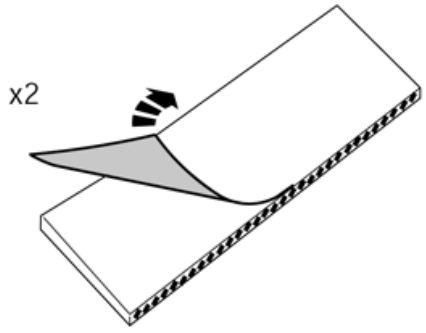

Usuń folię ochronną z jednej strony dwóch połączonych pasków z rzepem.

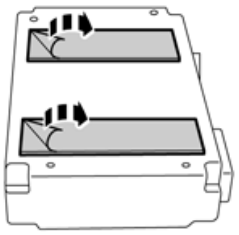

Usuń folię ochronną z naklejonych pasków z rzepem.

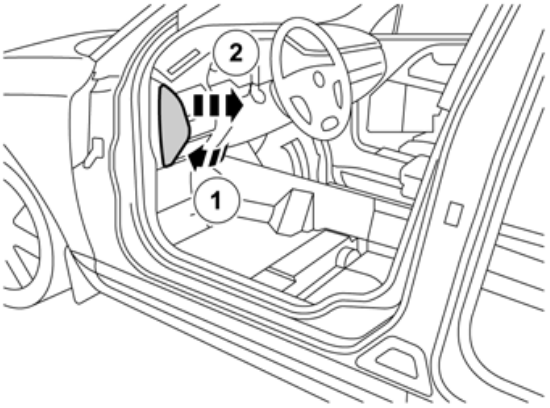

Przygotowanie kabiny pasażerskiej

Zdemontuj lewy panel tablicy rozdzielczej, ostrożnie obracając go (1) za pomocą narzędzia do taśmy pogodoodpornej, aż puszczą dwa zaczepy, a następnie ciągnąc go do tyłu (2).

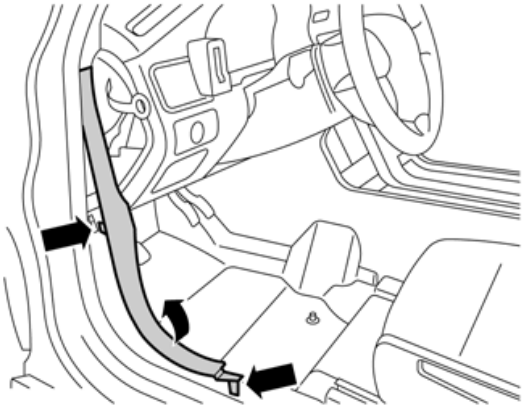

Wymontować przedni panel wykończeniowy progu z lewych drzwi przednich, podnosząc go przy tylnej krawędzi. Pociągnąć do tyłu, aż środkowa spinka zostanie zwolniona. Następnie odciągnij go pod kątem od panelu słupka A.

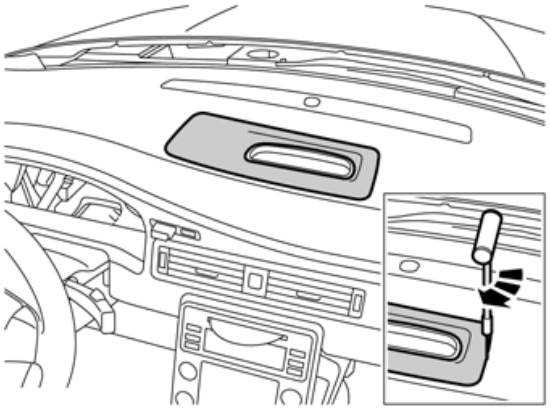

Dotyczy wszystkich modeli

Ilustracja A

Włożyć narzędzie, nr kat. 9512943 w szczelinę między kratką głośnika a tablicą rozdzielczą mniej więcej tak, jak pokazano na ilustracji, aż narzędzie zaczepi się.

Uwaga!

Pomiędzy kratką a tablicą rozdzielczą jest bardzo mało miejsca i można łatwo uszkodzić lakier na kratce. Z tego względu w celu zabezpieczenia lakieru włóż papier lub cienki kawałek tworzywa sztucznego w złącze pomiędzy kratką a narzędziem przed jego montażem.

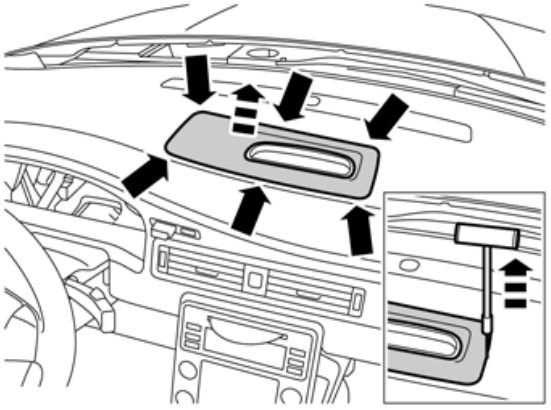

Obróć narzędzie o 90 stopni tak, aby haczyk zaczepił o dolną część kratki głośnika.

Ilustracja B

Pociągnij w górę, aż kratka głośnika odczepi się – jest ona zamocowana sześcioma zapinkami. W razie potrzeby przesunąć narzędzie bliżej zapinek w celu ułatwienia demontażu.

Uwaga!

Uważaj, aby nie uszkodzić tablicy rozdzielczej ani kratki.

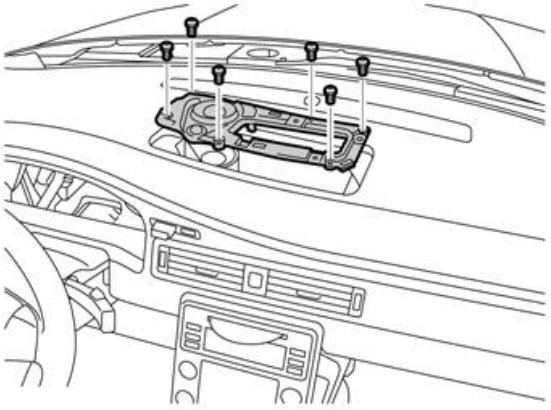

Odkręć sześć śrub wspornika ekranu i wyciągnij go.

Zdemontuj złącza i odłóż moduł na bok.

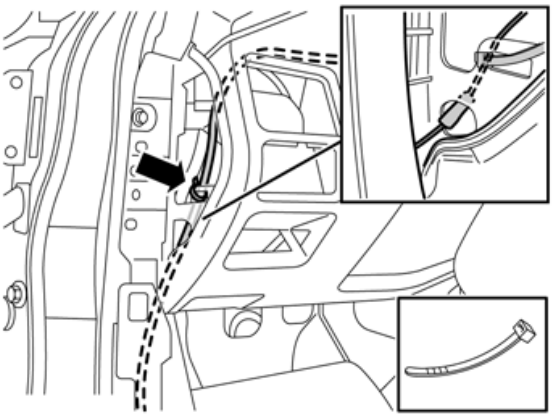

Ilustracja A

Dotyczy wszystkich modeli

Przyklej przewód taśmą piankową lub izolacyjną w miejscu, w którym styka się on z krawędzią. Ma to na celu zabezpieczenie przewodu przed ocieraniem.

Weź opaskę zaciskową z zestawu i przymocuj przewód w otworze na końcówce w sposób przedstawiony na ilustracji.

Ilustracja B

Dotyczy tylko samochodów z kierownicą z lewej strony.

Weź dwie opaski zaciskowe z zestawu i zamocuj przewód do istniejącej wiązki przewodów wewnątrz tablicy rozdzielczej w sposób przedstawiony na ilustracji.

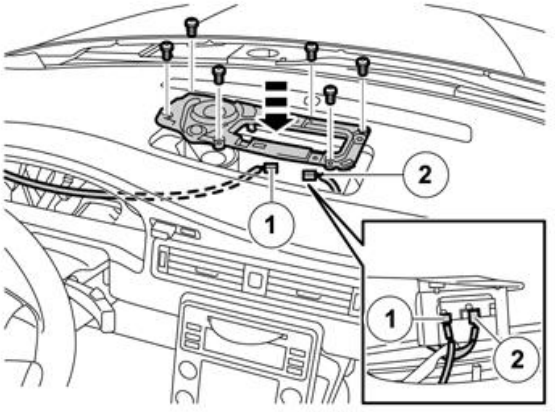

Montaż ekranów

Dotyczy wszystkich modeli

Weź ekran ze wspornikiem.

Podłącz złącze (1) na uprzednio doprowadzonym przewodzie do gniazda po lewej stronie ekranu.

Zamontuj z powrotem złącze (2) istniejącego przewodu w gnieździe po prawej stronie ekranu.

Zamontuj z powrotem wspornik z ekranem i dokręć sześcioma śrubami.

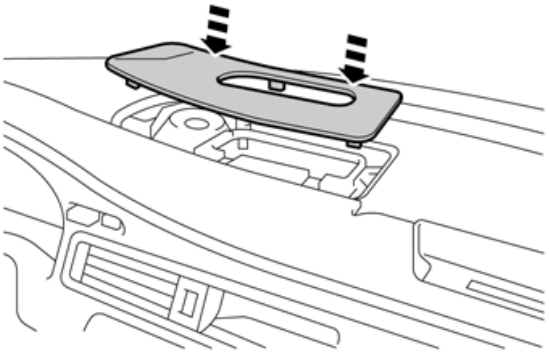

Ponownie zainstalować osłonę głośnika.

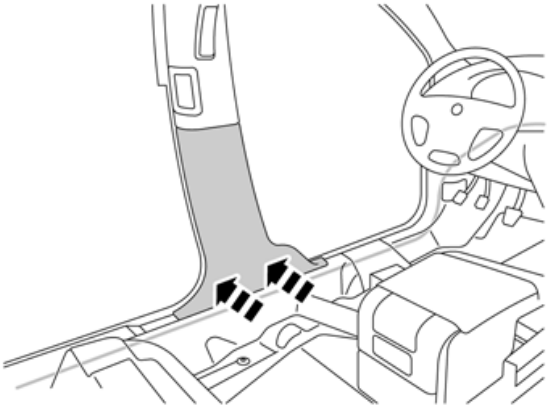

Dotyczy wszystkich modeli

Zamontuj z powrotem dolny panel słupka B.

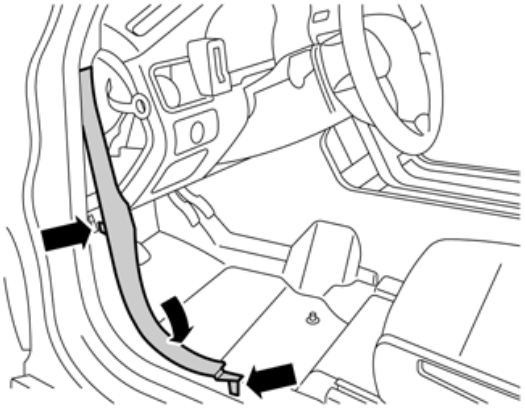

Zamontuj z powrotem dolny panel słupka A.

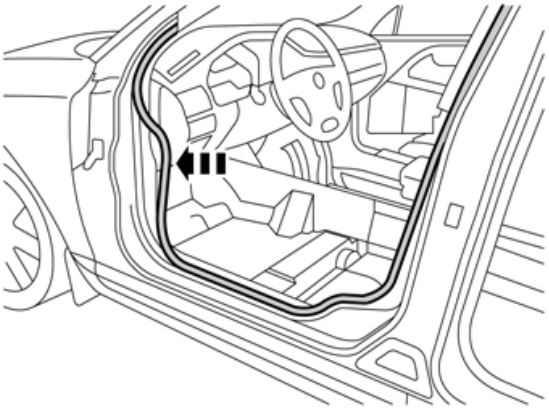

Zamontować z powrotem gumową uszczelkę w otworze drzwiowym.

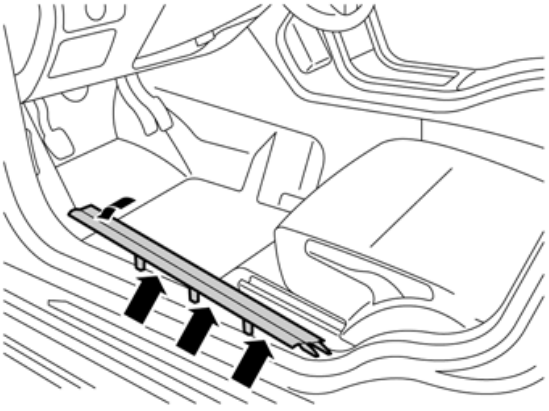

Zamontuj z powrotem panel wykończeniowy progu przednich drzwi.

Podłączyć złącze i ponownie zamontować tylne oświetlenie sufitowe.

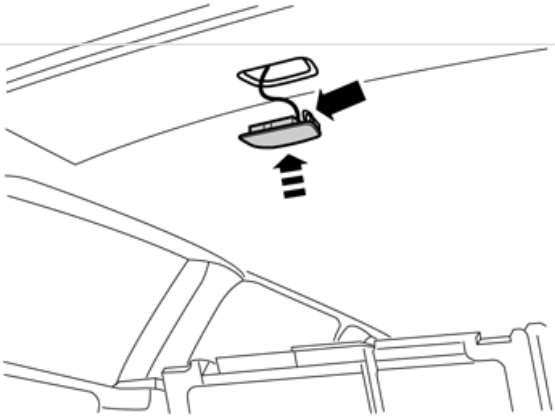

IMG-268119

Podłączyć ponownie przewód ujemny akumulatora

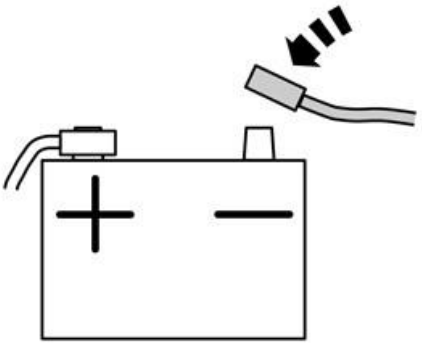

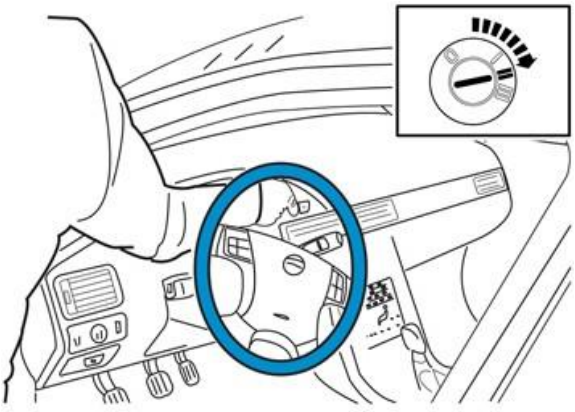

Ostrzeżenie!

Włączając zapłon po raz pierwszy po odłączeniu akumulatora, należy to zrobić, stojąc na zewnątrz pojazdu i sięgając ręką do wyłącznika zapłonu poza strefą działania poduszek powietrznych.

Ustawić kluczyk zapłonu w położeniu II

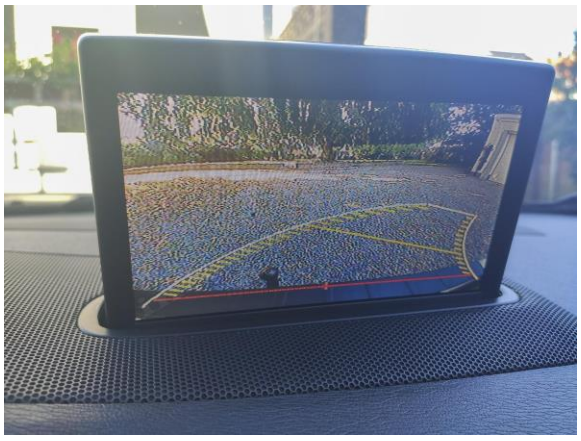

Pobierz oprogramowanie (aplikację) do funkcji akcesoriów zgodnie z informacjami serwisowymi w VIDA. Szukaj w VIDA lub katalogu akcesoriów, aby znaleźć numer artykułu oprogramowania.



Przeprowadź test działania w sposób następujący.

Włączyć bieg wsteczny.

Włącz ekran RTI.

Wyłącz zapłon co najmniej na 10 sekund.

Włączyć zapłon.

Włącz ekran RTI.

Upewnij się, że linie wspomagające pojawiają się na ekranie i reagują na ruchy kierownicą.

Sprawdzić położenie kamery.



Uwaga!

Jeśli obiektyw kamery nie może być prawidłowo ustawiony, należy wyjąć kamerę i wywiercić dwa otwory na śruby w pokrywie bagażnika. W razie potrzeby spiłować prostokątne otwory, aby można było ustawić obiektyw kamery w prawidłowym położeniu.

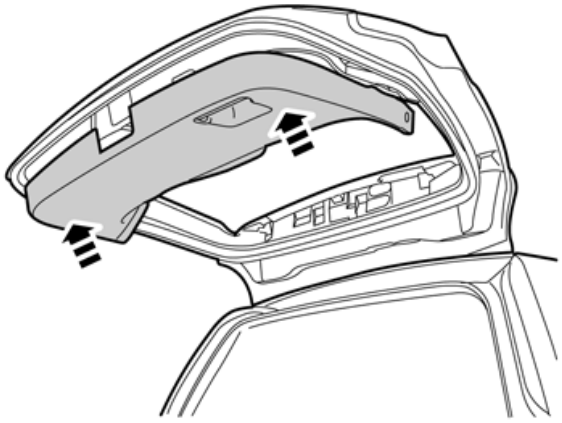

Zamontować z powrotem dolny panel. Sprawdzić, czy wszystkie klipsy są zapięte.

Jeśli samochód jest wyposażony w elektryczny mechanizm otwierania drzwi, należy podłączyć jego złącze.

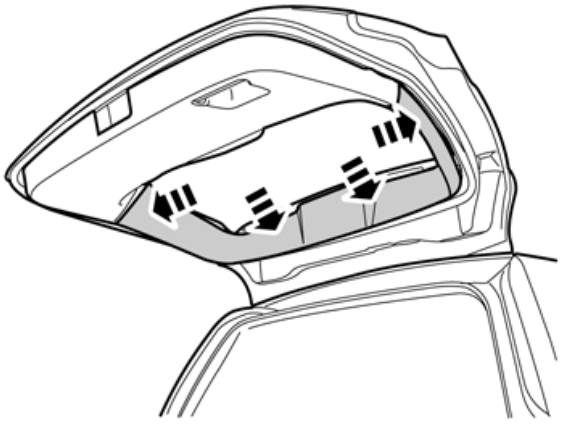

Zamontować nowe zapinki w górnym panelu i zamontować go ponownie. Sprawdzić, czy wszystkie klipsy są zapięte.

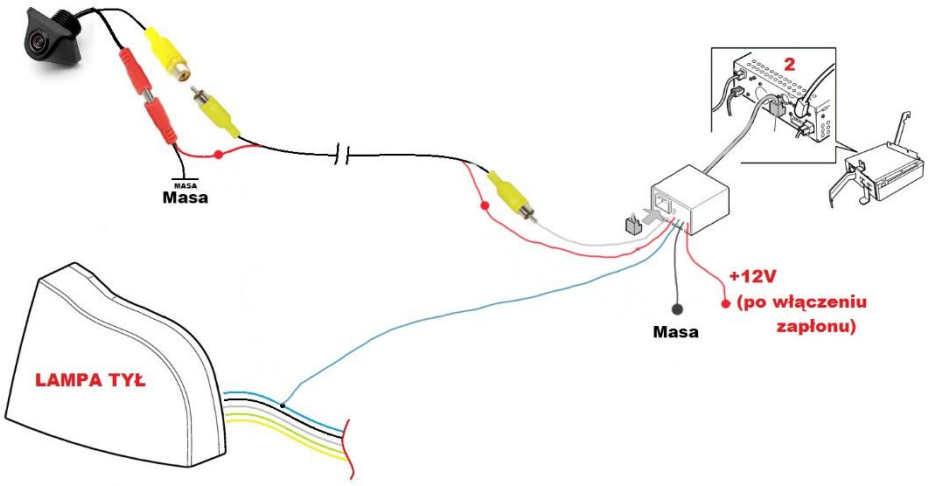
2
MASA
Masa
+12V
(po włączeniu
zapłonu)
Masa
LAMPA TYŁ