Instrukcja podłączenia i montażu kamery cofania do Volvo z RTI

Kamery cofania to niezwykle przydatne urządzenia. Potrafią zaoszczędzić wielu kłopotów. Jeżeli kiedykolwiek wjechałeś w kogoś w czasie cofania, lub uszkodziłeś sobie zderzak, rozważ, zainwestowanie niezbyt wygórowanej kwoty w kamerę cofania. Kamery cofania znajdują zastosowanie zarówno w samochodach osobowych jak i autobusach i samochodach ciężarowych.



Wszystkie oferowane zestawy kamer cofania to produkty najwyższej, jakości w najlepszej cenie na rynku.

1. **Kompatybilność:** Upewnij się, że kamera cofania jest kompatybilna z modelem i rocznikiem Twojego samochodu Volvo. Niektóre kamery są dedykowane dla konkretnych modeli lub serii.

2. **Jakość obrazu:** Ważne jest, aby kamera zapewniała wysoką jakość obrazu, nawet w trudnych warunkach oświetleniowych. Kamery często mają funkcje takie jak podświetlenie w nocy lub odporność na odblaski.

3. **Montaż:** Kamery można montować na różne sposoby, na przykład w uchwycie tablicy rejestracyjnej, w dolnej części tylnej klapy lub w innych miejscach. Upewnij się, że montaż będzie odpowiedni dla Twojego modelu Volvo.

4. **Kąt widzenia:** Wybierz kamerę z odpowiednim kątem widzenia, aby móc łatwo monitorować obszar za samochodem podczas cofania.

5. **Wspomaganie parkingowe:** Niektóre kamery cofania są wyposażone w linie pomocnicze na ekranie, które pomagają oszacować odległość do przeszkód.

6. **Podłączenie:** Upewnij się, że kamera ma odpowiednią opcję podłączenia do systemu multimedialnego lub wyświetlacza w samochodzie.

7. **Wodoszczelność:** Ze względu na to, że kamera będzie narażona na warunki atmosferyczne, ważne jest, aby była ona wodoszczelna.

8. **Opinie i recenzje:** Przeczytaj opinie innych użytkowników lub poszukaj recenzji produktów, aby dowiedzieć się, jakie są doświadczenia innych osób z daną kamerą.

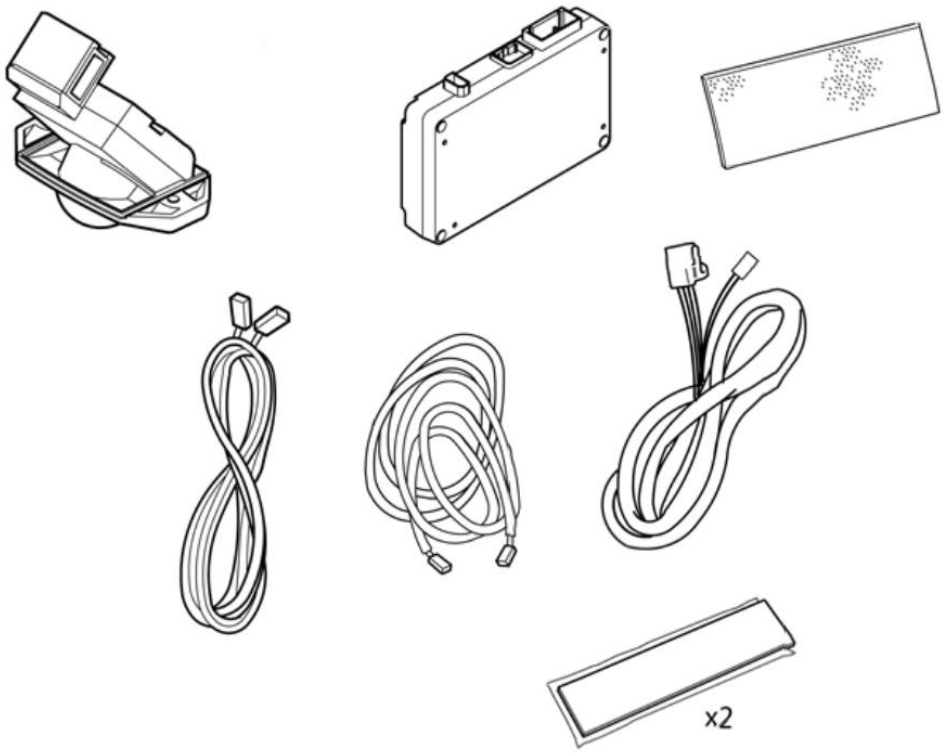

Zestaw składa się z modułu sterującego wiązek elektrycznych do podłączenia spinek zaciskowych kilku opasek nylonowych i rzep do przyklejenia modułu.
Ekran chowa się po wrzuceniu biegu jazdy do przodu (I) lub (D) po upływie kilkunastu sekund.

Po (wrzuceniu) biegu wstecznego ekran nawigacji wyjeżdża i zostaje w tym stanie przez okres kilkunastu sekund. Co pozwala na zaparkowanie (manewrowanie) podczas parkowania.

1

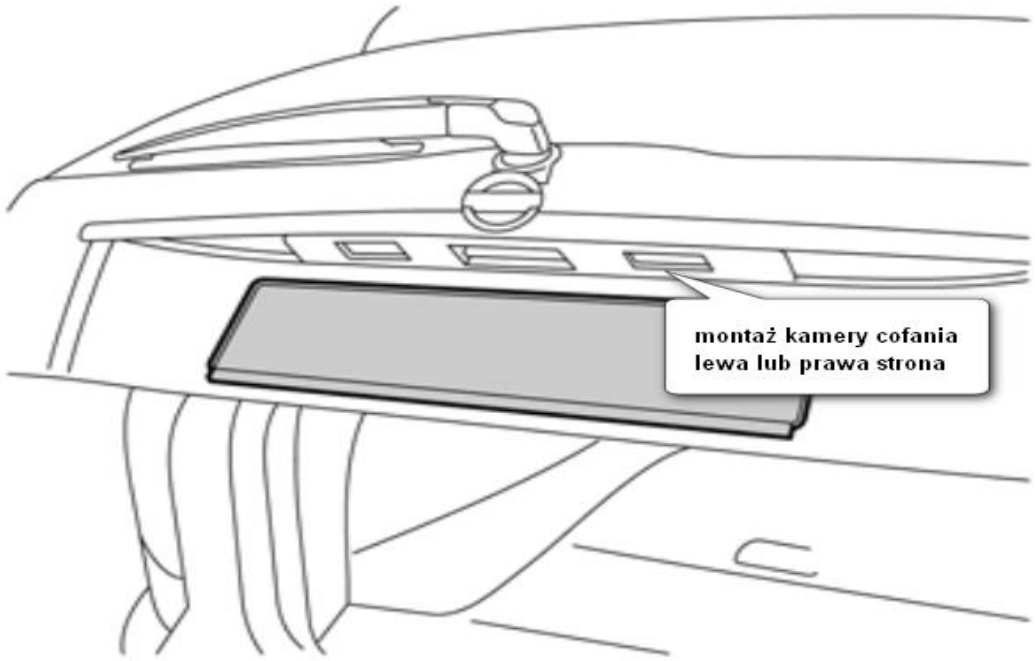

IMG-242207

8

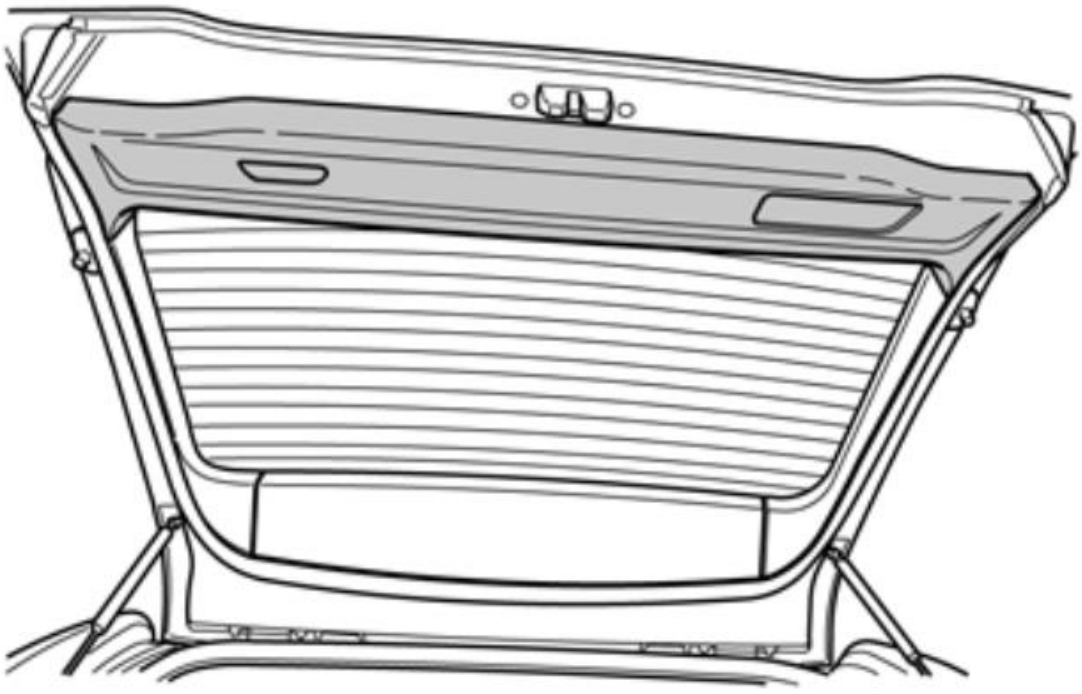

IMG-242214

9

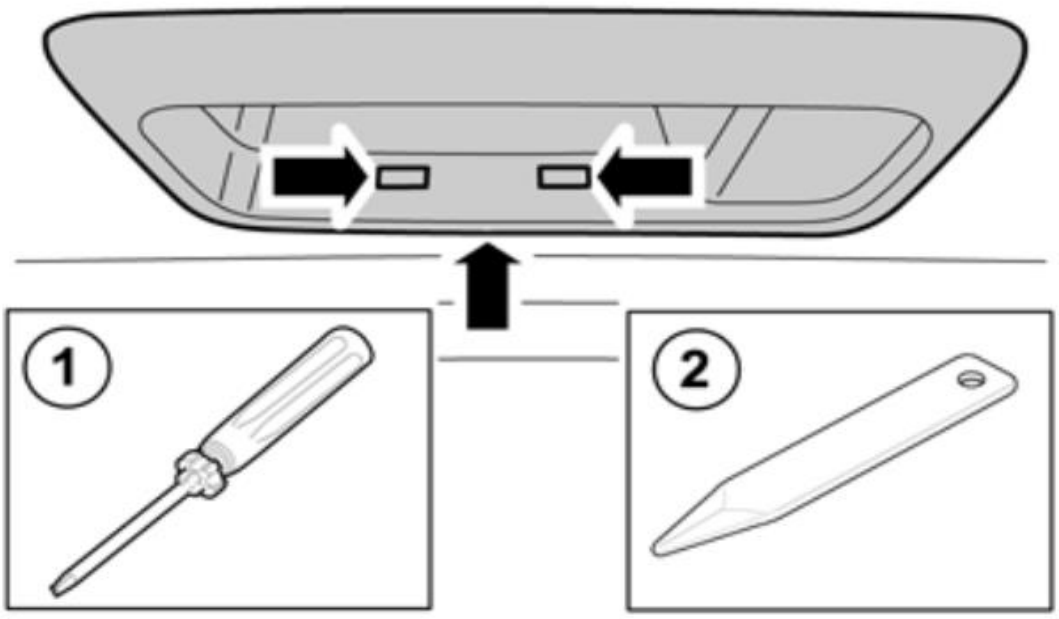

IMG-242215

10

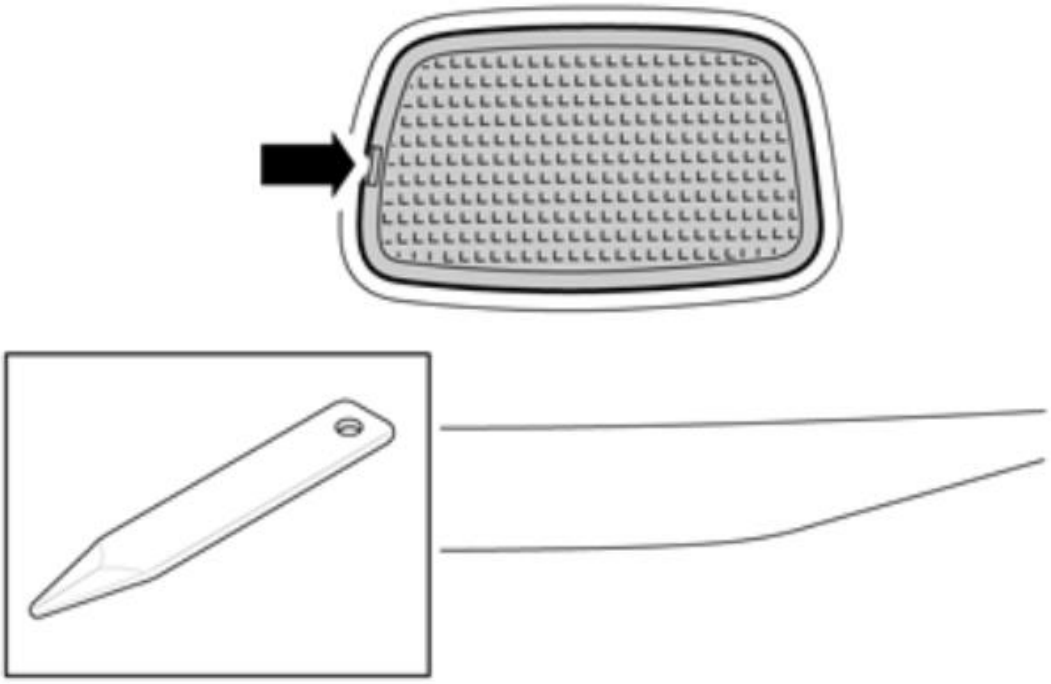

IMG-242216

11

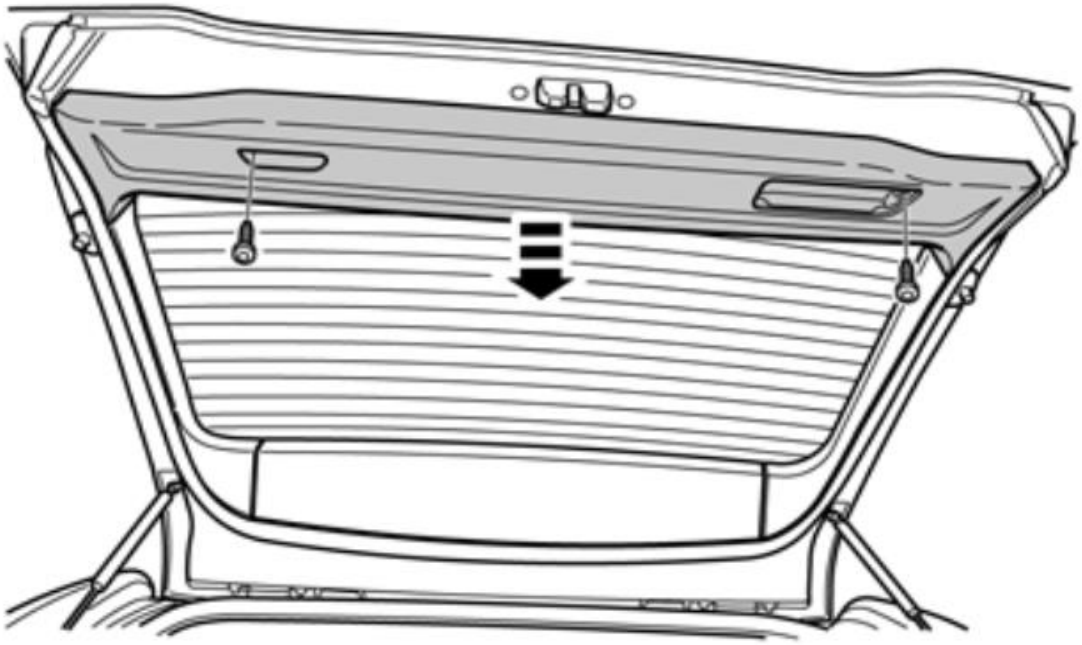

IMG-242218

12



IMG-242219

17

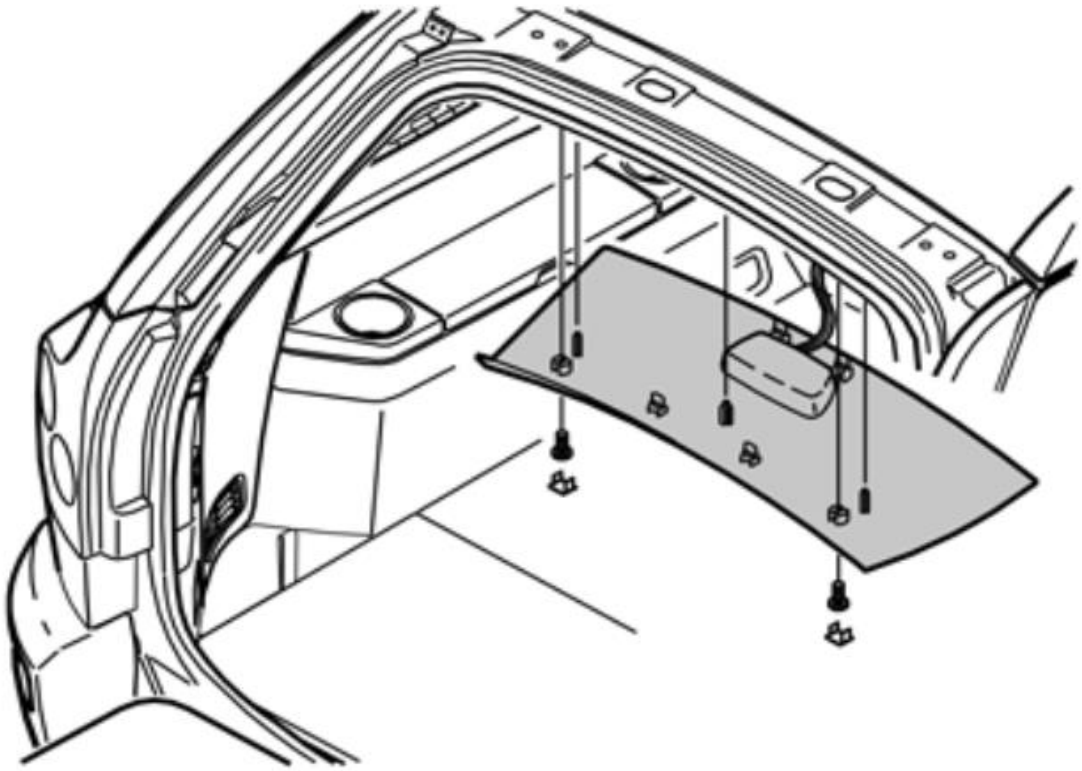

R8504201

18

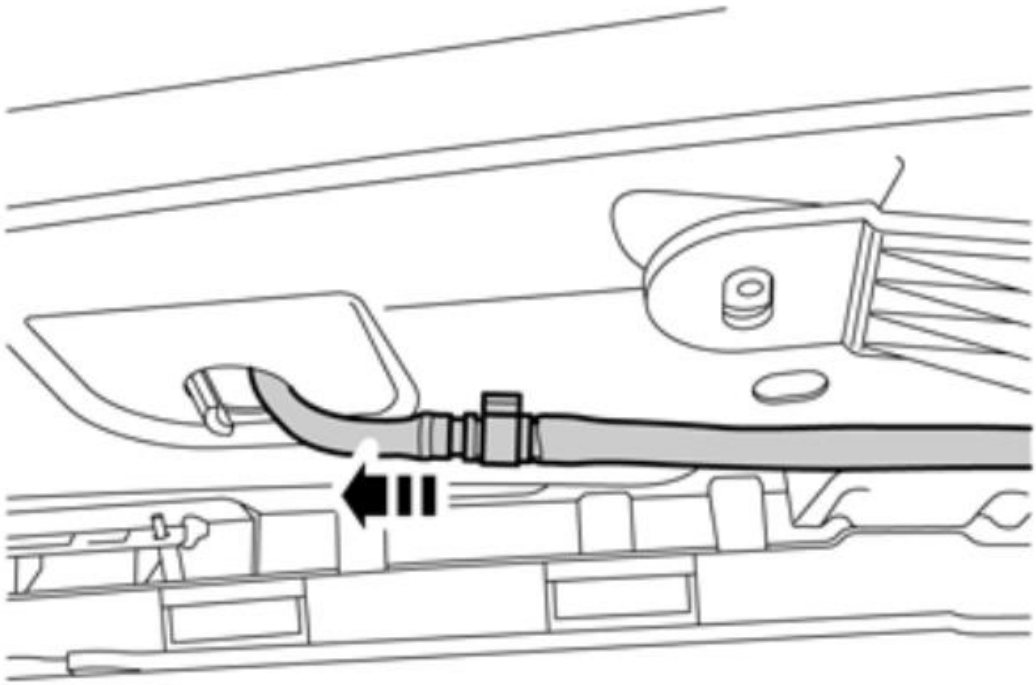

IMG-242224

19

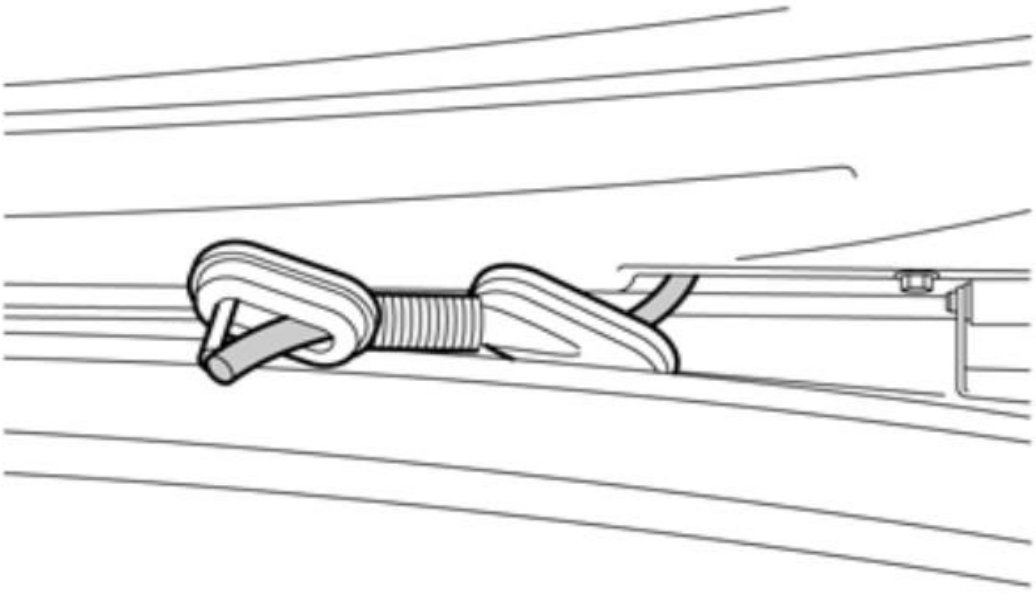

IMG-242225

20

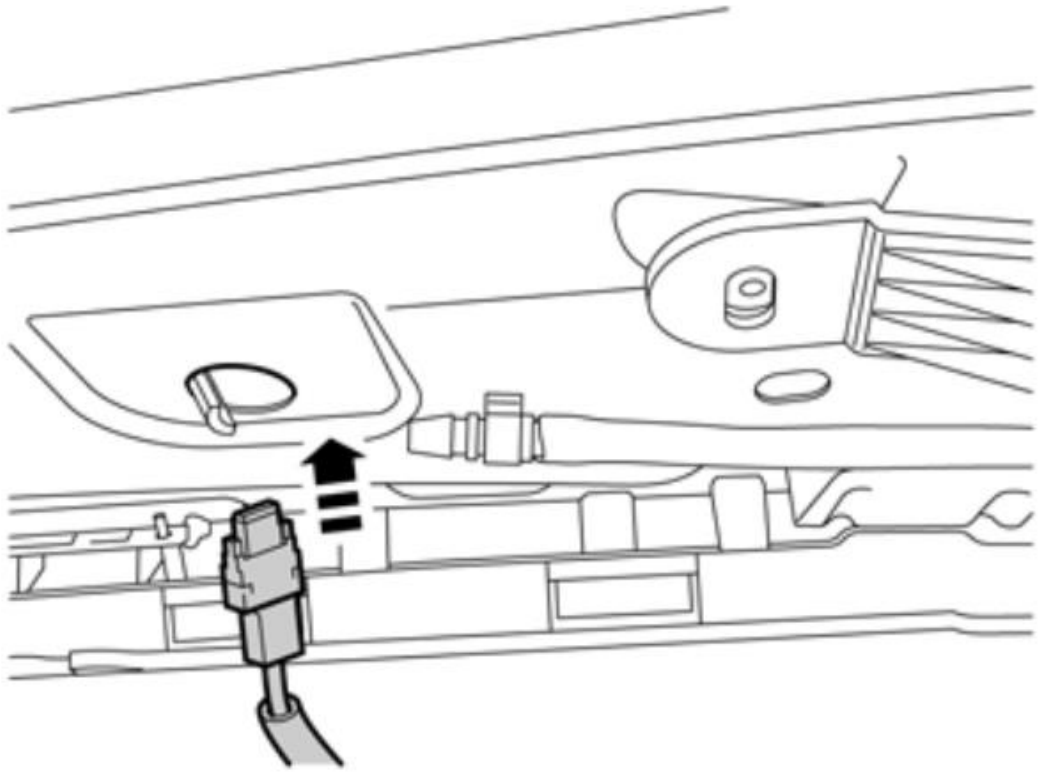

IMG-242226

21

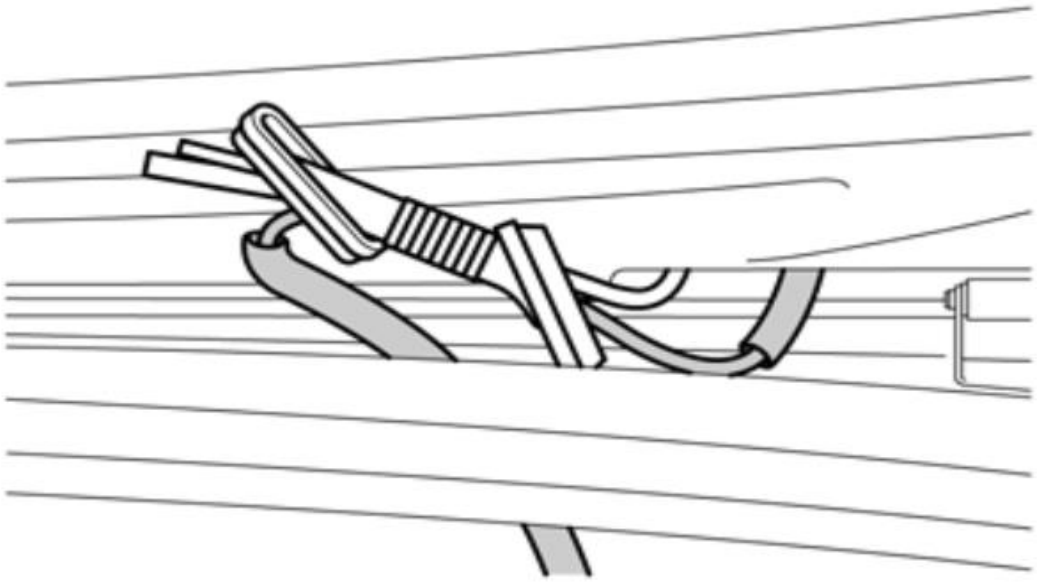

IMG-242227

22

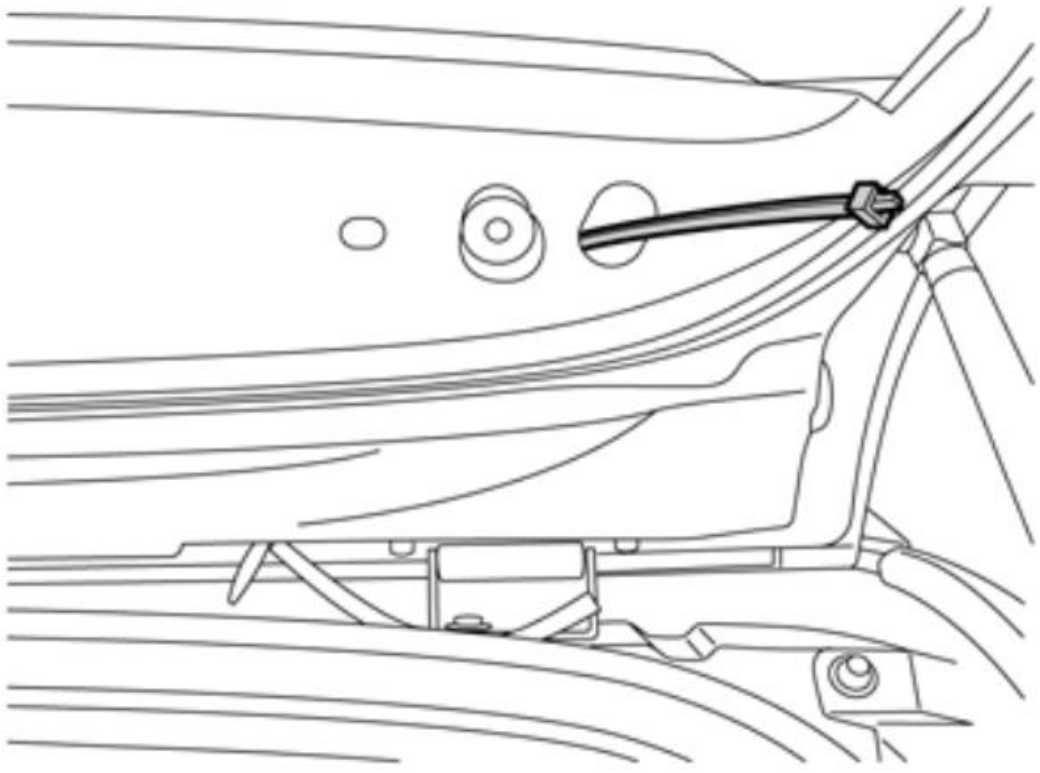

IMG-242228

23

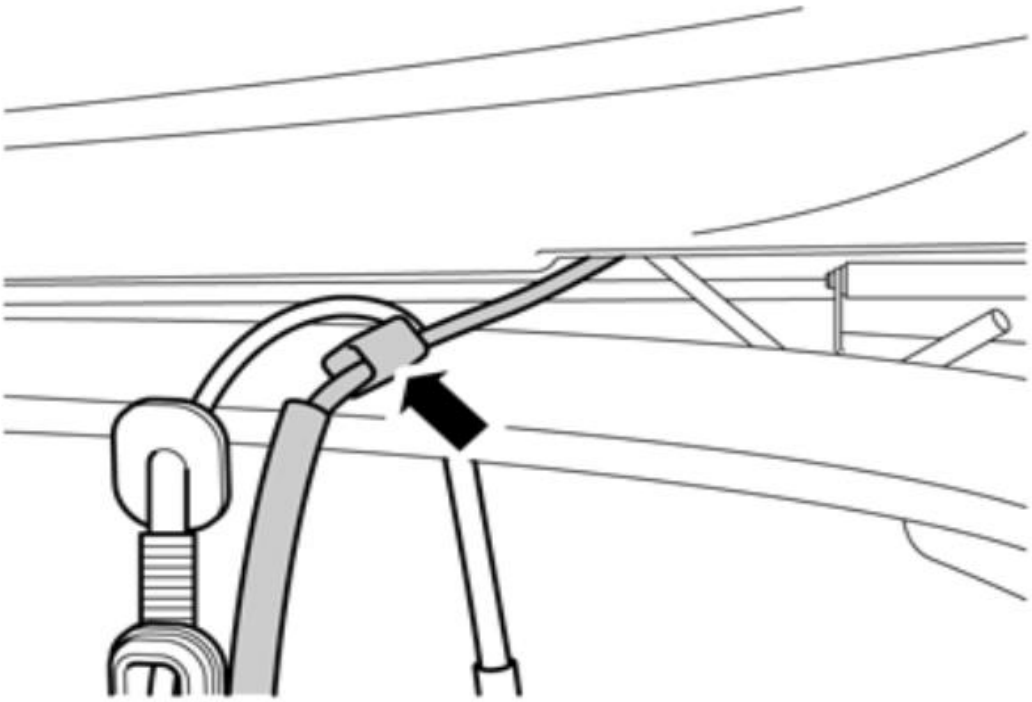

IMG-242230

24

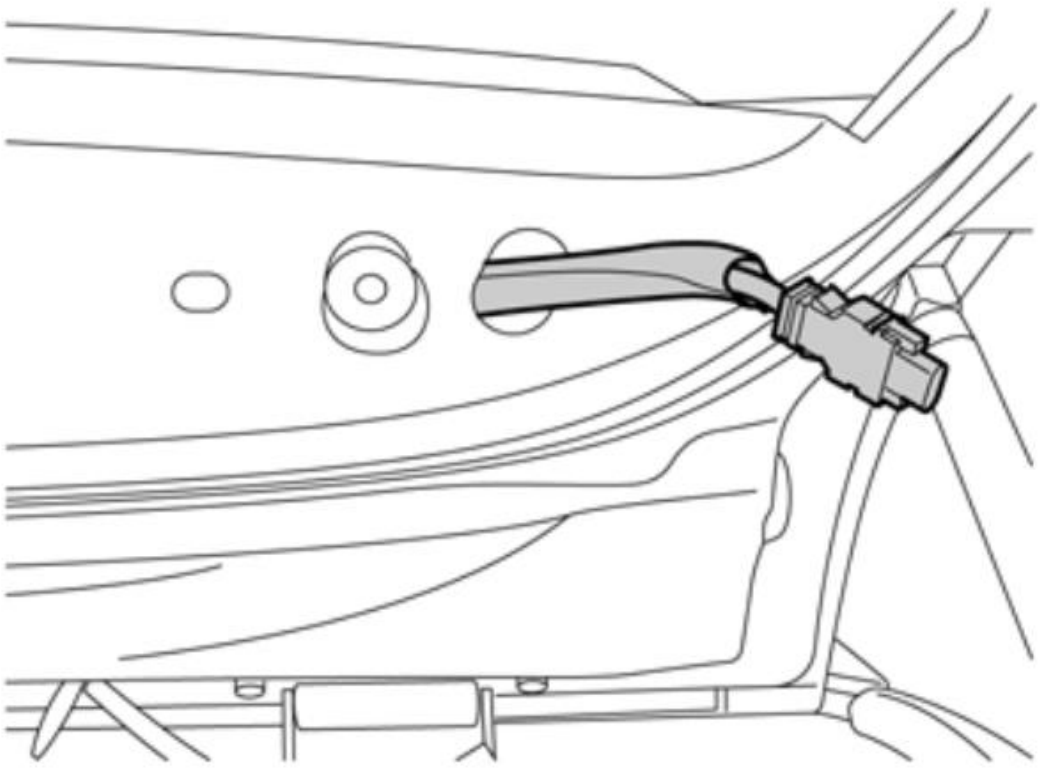

IMG-242231

25

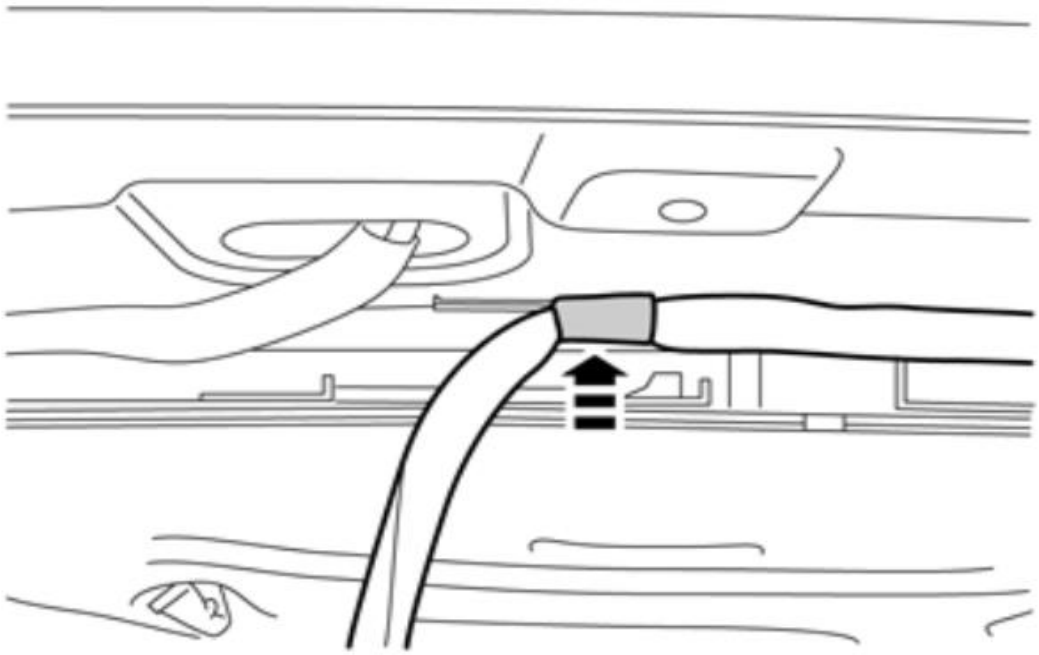

IMG-242232

26

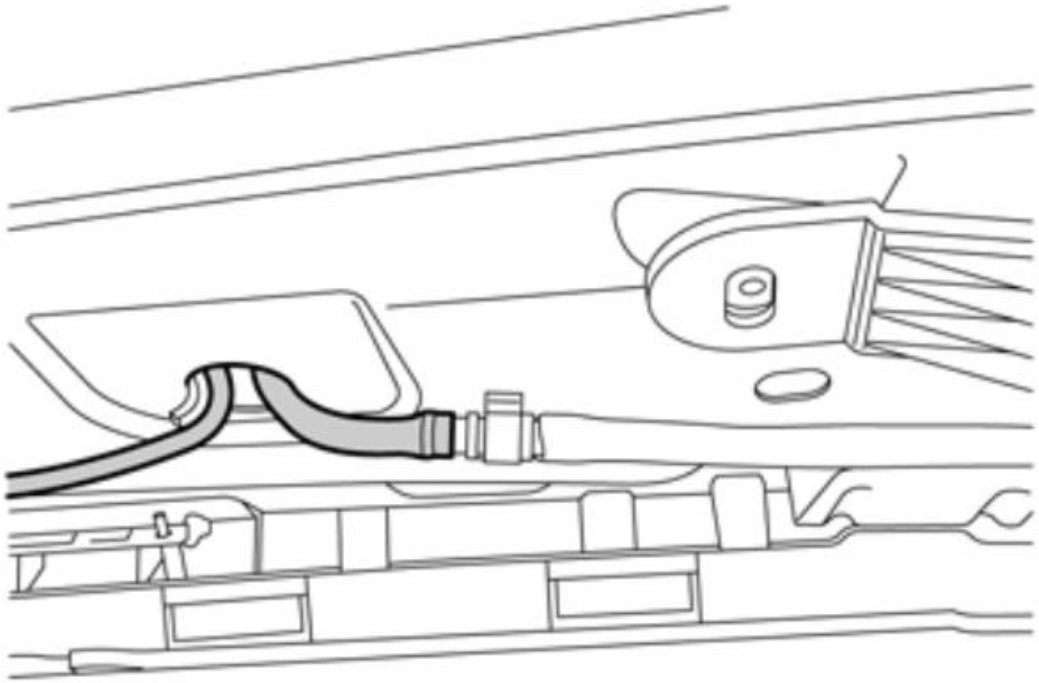

IMG-242233

27

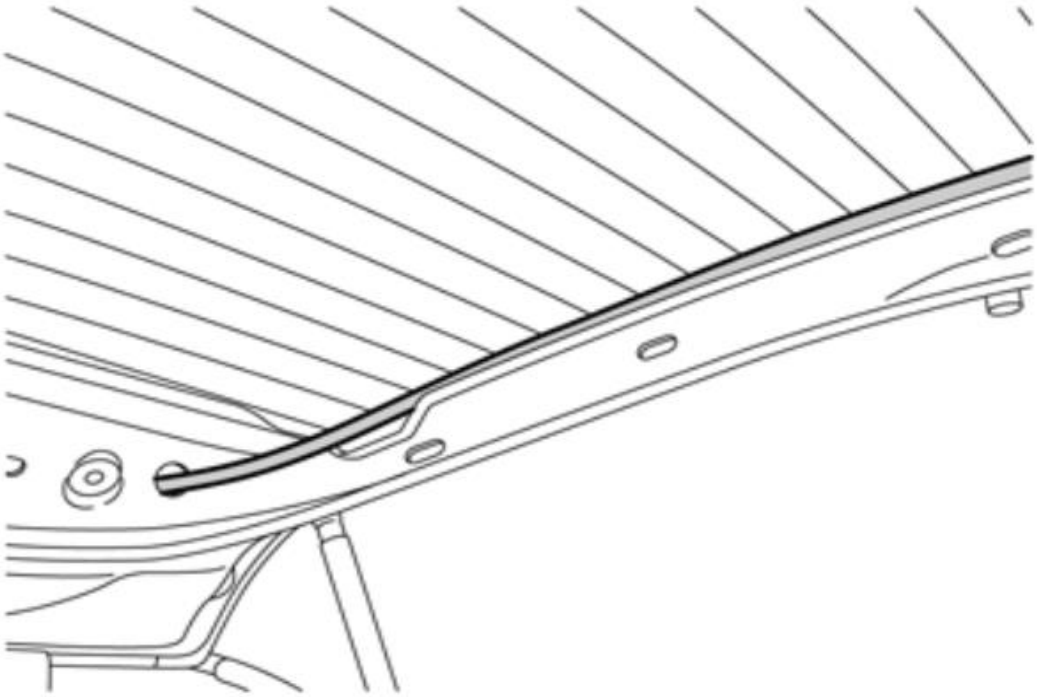

IMG-242234



33

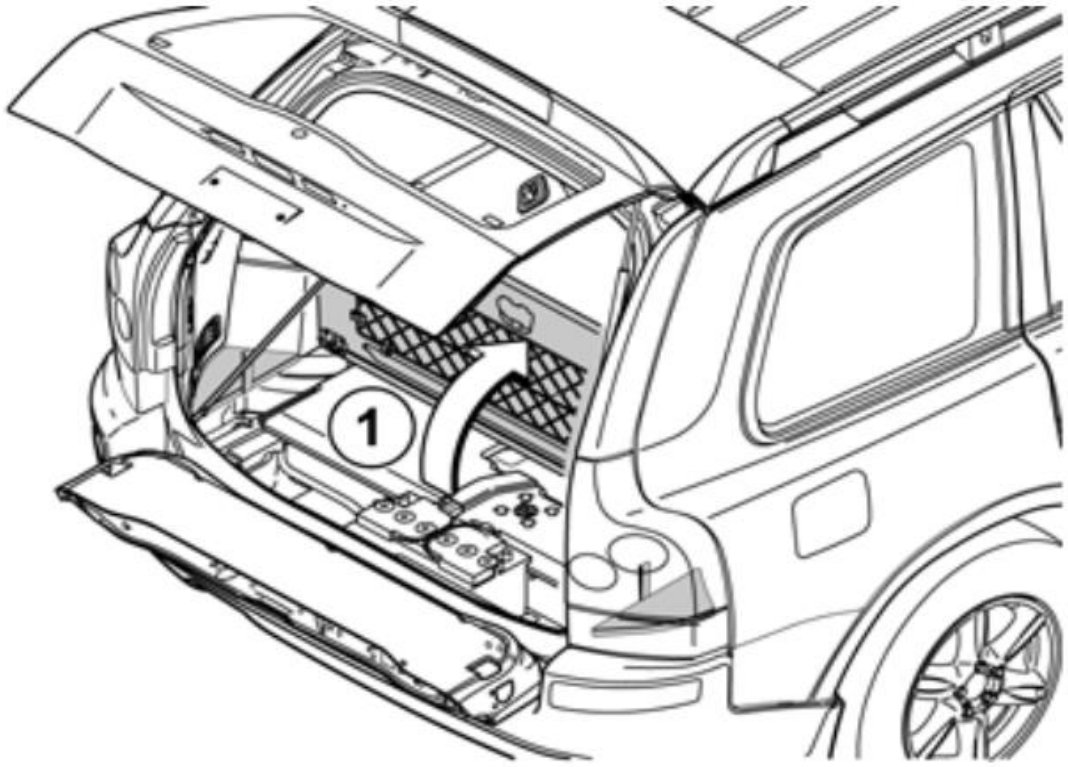

IMG-242240

34

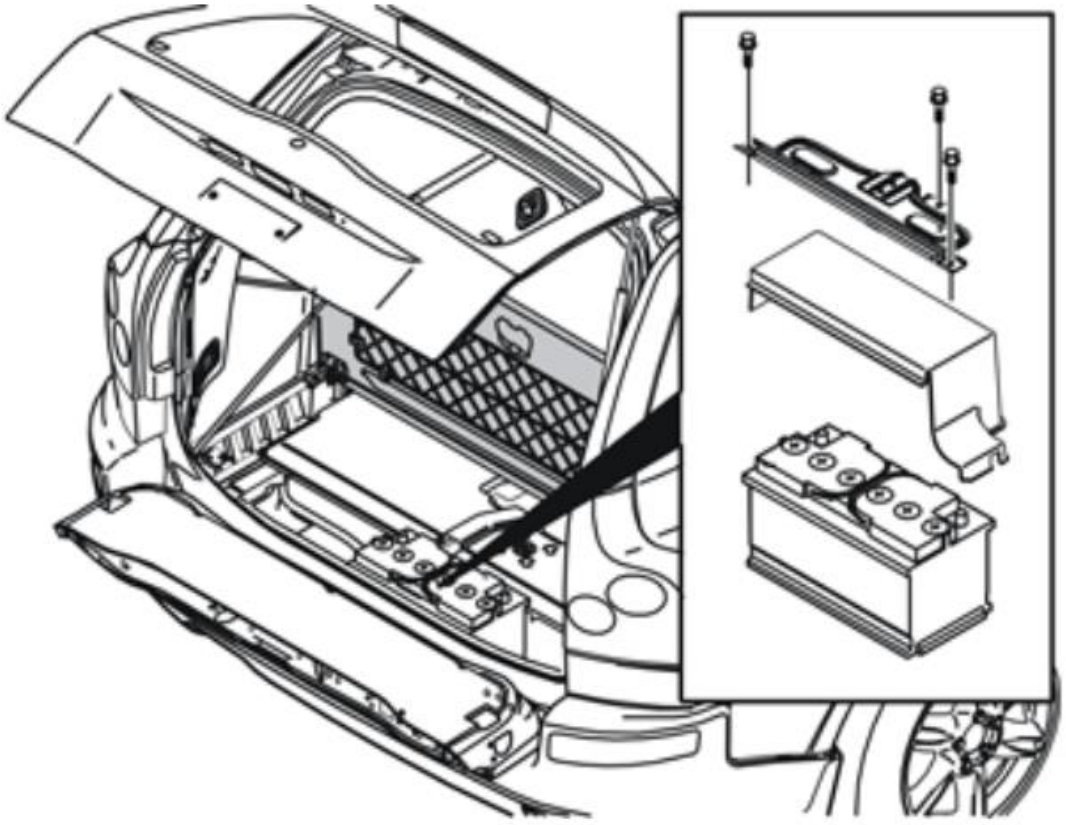

R3100130

35

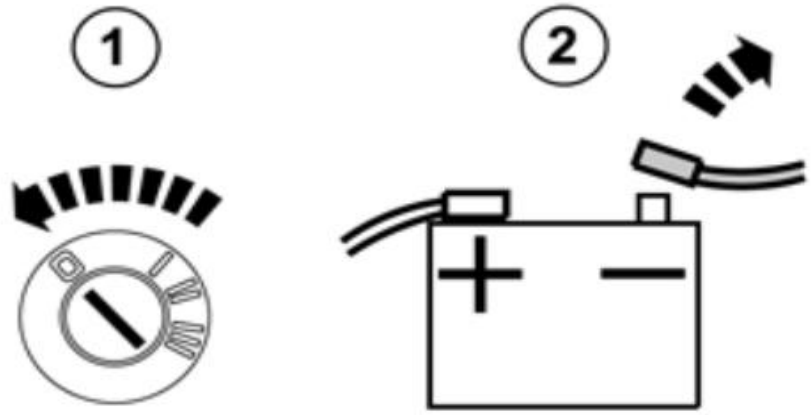

IMG-246024

36

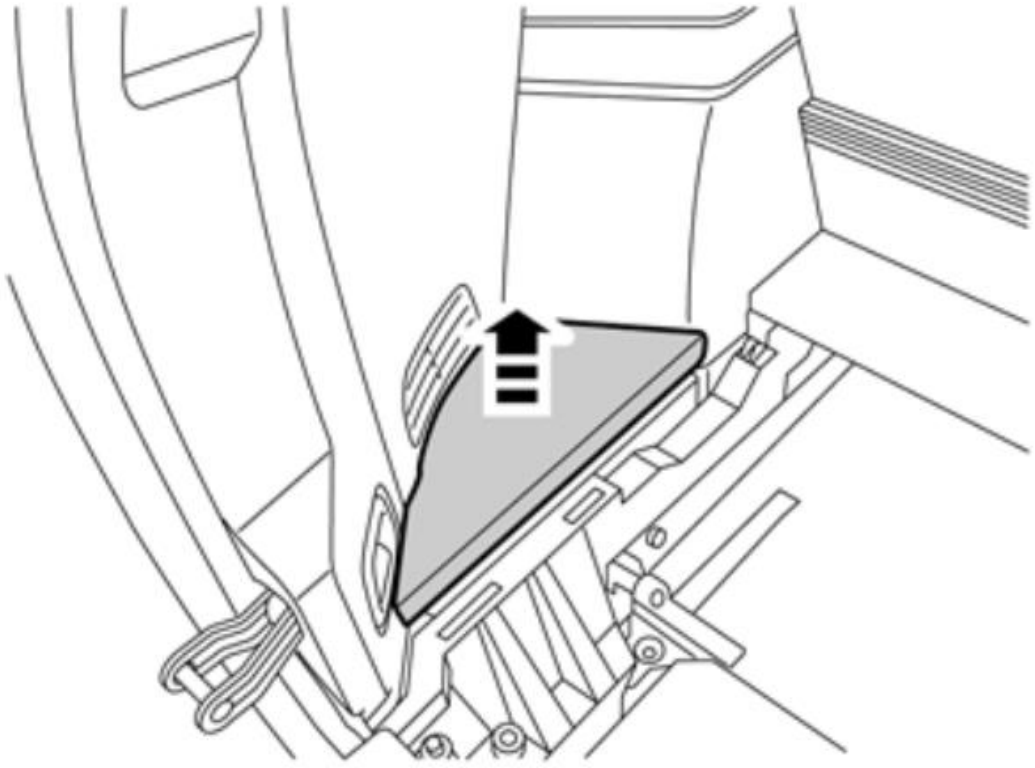

IMG-242241

37

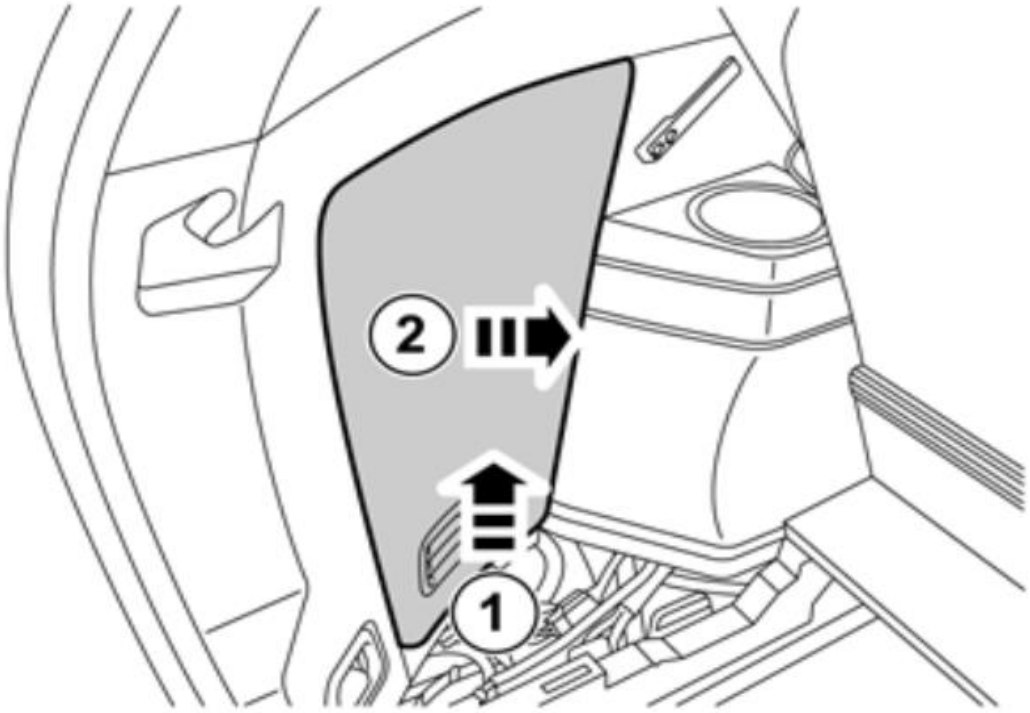

IMG-242242

43

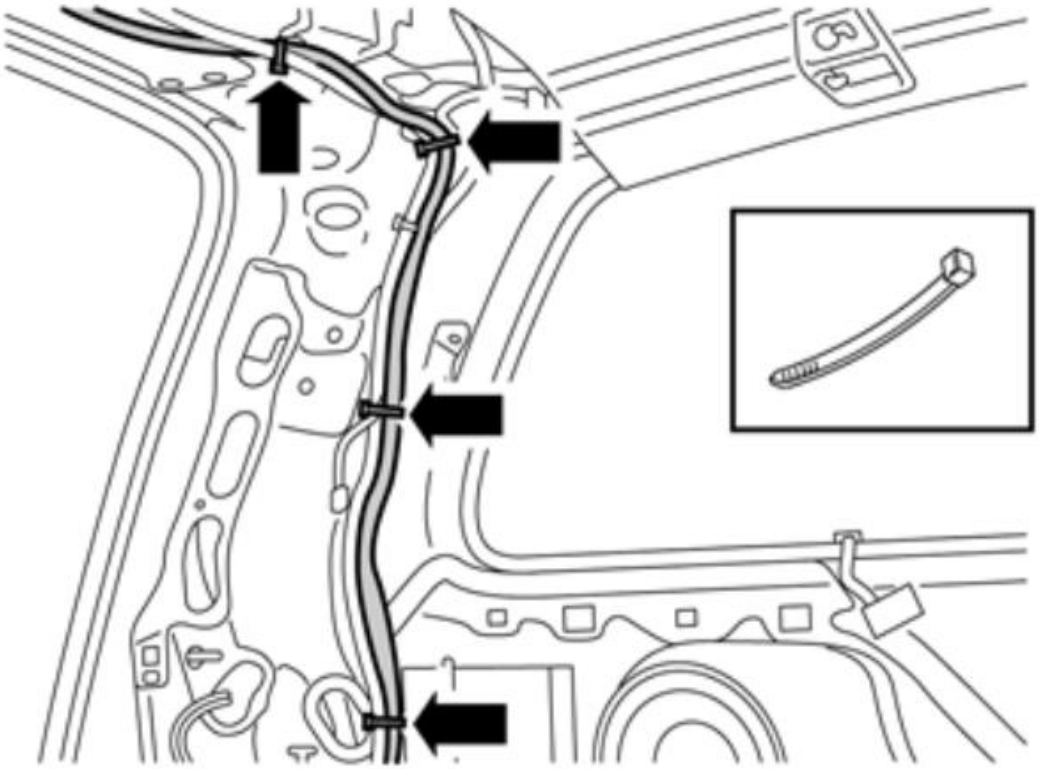

IMG-242243

44

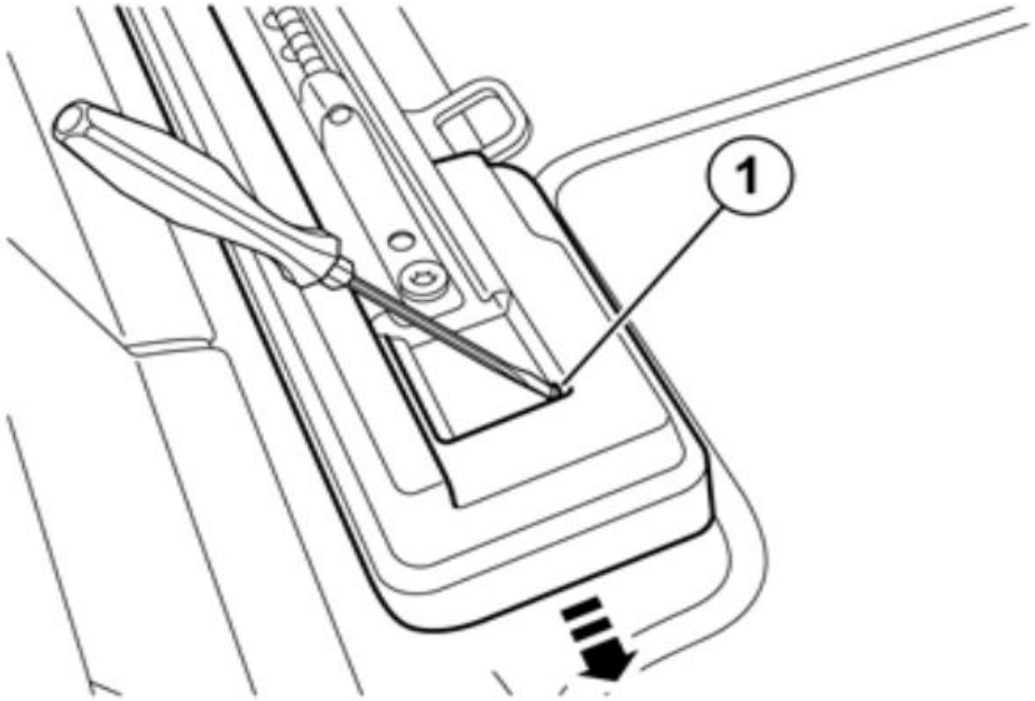

IMG-242244

45

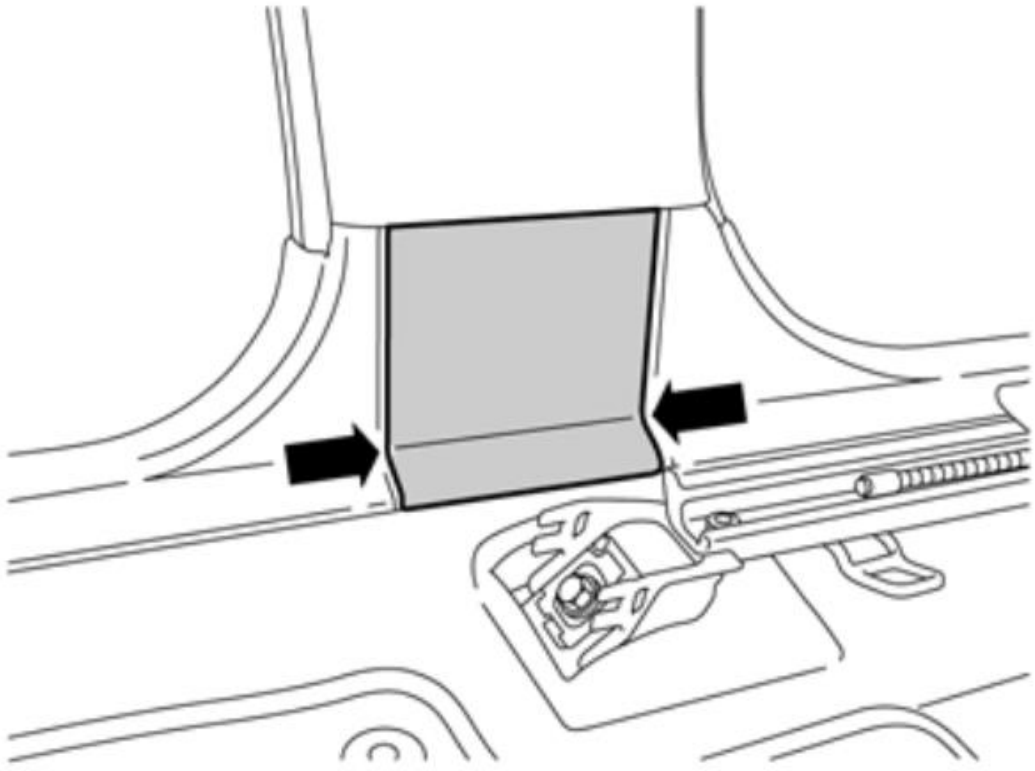

IMG-242245

46

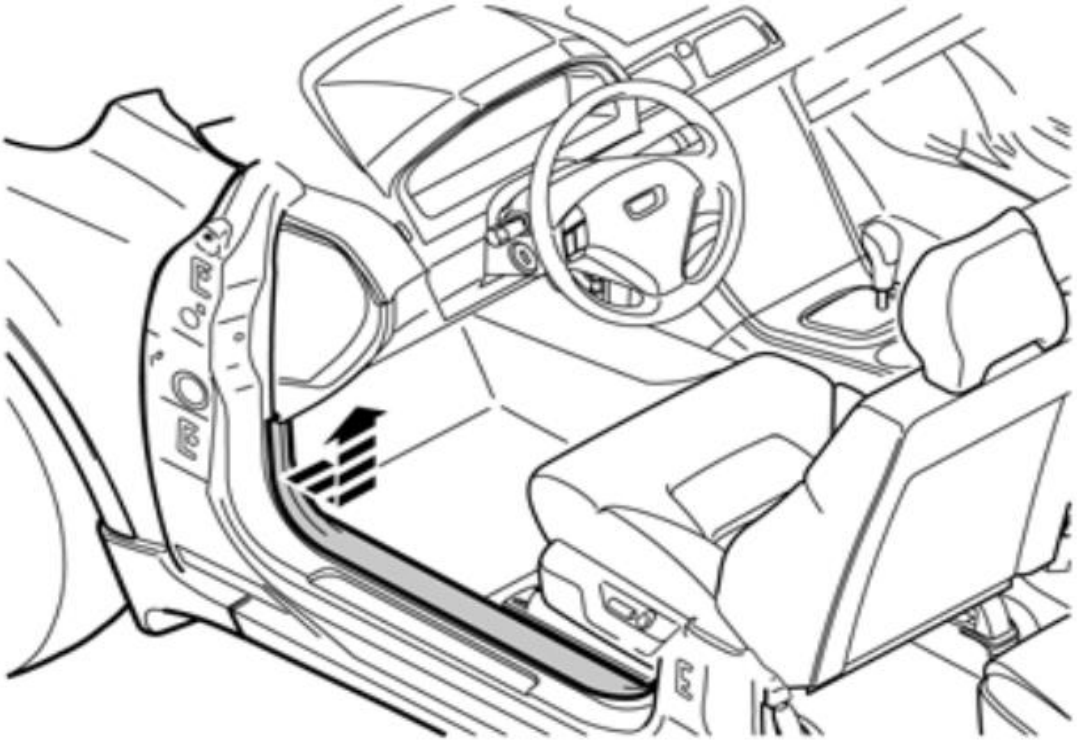

IMG-242246

97

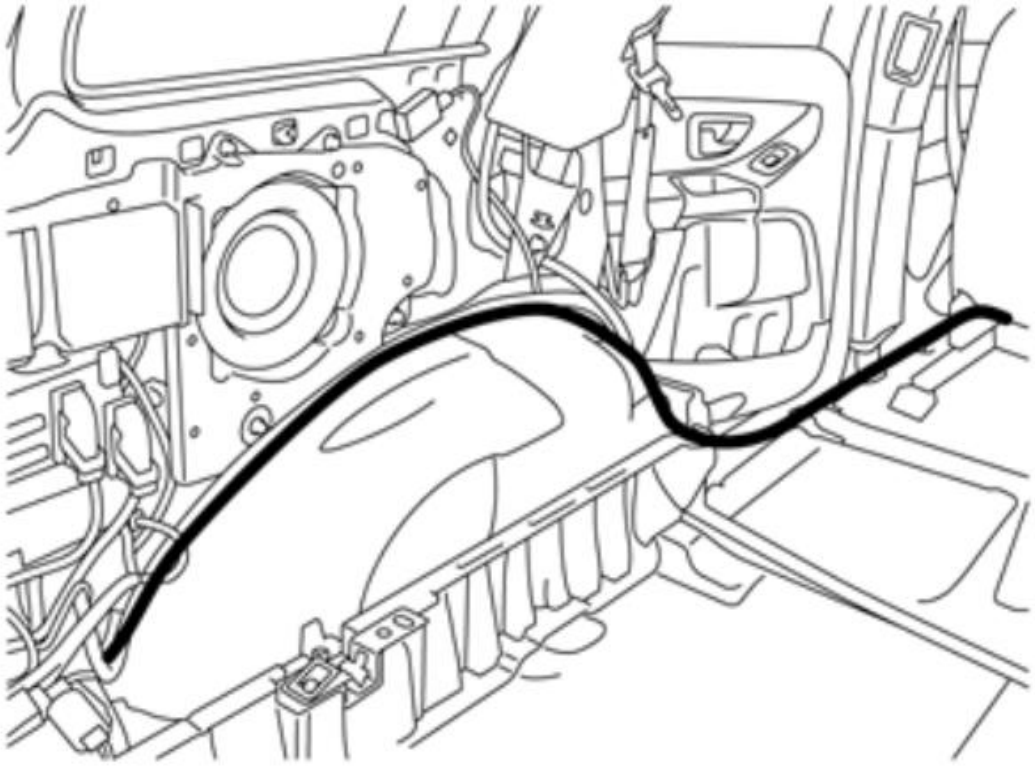

IMG-242261

98

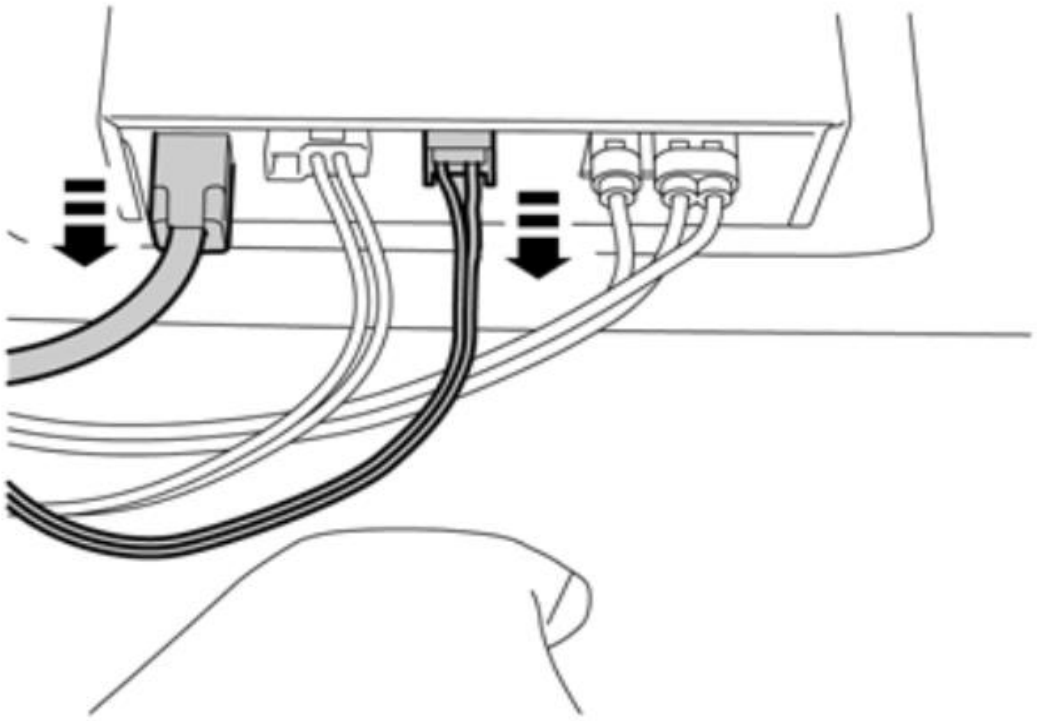

IMG-242262

99

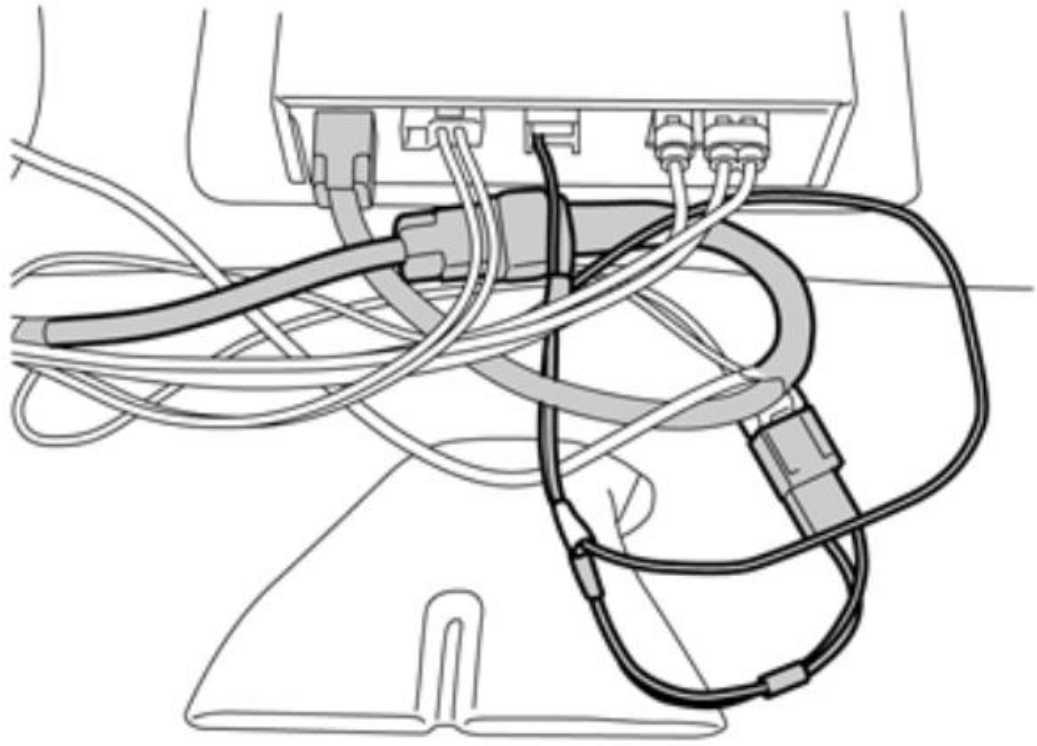

IMG-242263

100

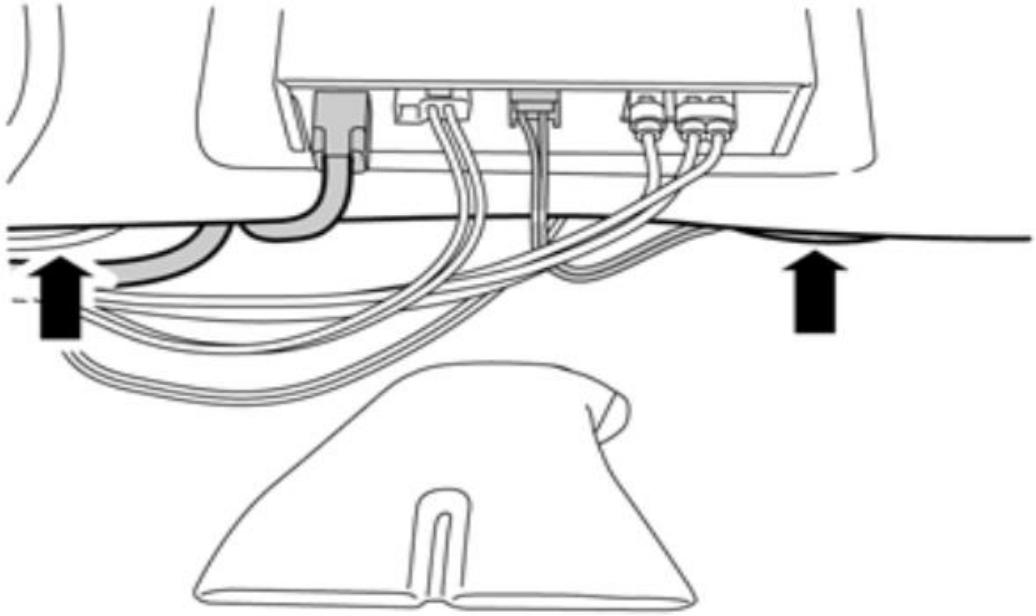

IMG-242264




DYNAUDIO


13
37

Kamery bez funkcji night vision rejestrują obraz w dobrej, jakości od oświetlenia 1 lux-a, czyli, każde światło cofania zapewni tyle światła, aby wszystko było widoczne.



Kamera montowana jest w miejscu uchwytu klapy bagażnika, gdzie idealnie pasuje. Instalacja nie wymaga żadnych przeróbek, jest całkowicie bezinwazyjna i nie koliduje z oświetleniem tablicy rejestracyjnej.
Dzięki małym rozmiarom kamera jest w pełni dyskretna, zaś jej solidna i wodoszczelna obudowa gwarantuje wysoką wytrzymałość.

Instalacja modułu jest bardzo prosta. Wtyczki podłączone do naszego modułu RTI kolor (szary i zielony) wypinamy i wpinamy do modułu kamery, zaś wtyczki, które wychodzą z modułu wpinamy do naszego ekranu RTI
To było by na tyle, jeśli chodzi o instalację samego sterownika. Instalacja jest typu Plug&Play

Kamery cofania posiadają funkcję „mirror” - czyli podgląd obrazu jak w lustrze oraz linię pomocnicze, dzięki, którym możemy ocenić odległość od pojazdu od przeszkody.

Kamer cofania posiada jedną wtyczkę sygnałową AV koloru żółtego podłączaną do modułu cofania oraz przewody zasilające – czerwony (+), czarny (-). Przewody zasilające muszą być podłączane na stałe do modułu kamery

cofania.



Tylna lampa zespolona Volvo XC90



Pomiar zasilania żarówki światła cofania



Po wrzuceniu biegu wstecznego na żarówce pojawia się napięcie.

Podłączenie kamery cofania, modułu przewodowej komunikacji jest bardzo proste.

Pojawienie się dodatniego napięcia na zasileniu lampy cofania aktywuje kamerę cofania oraz monitor (ekran).

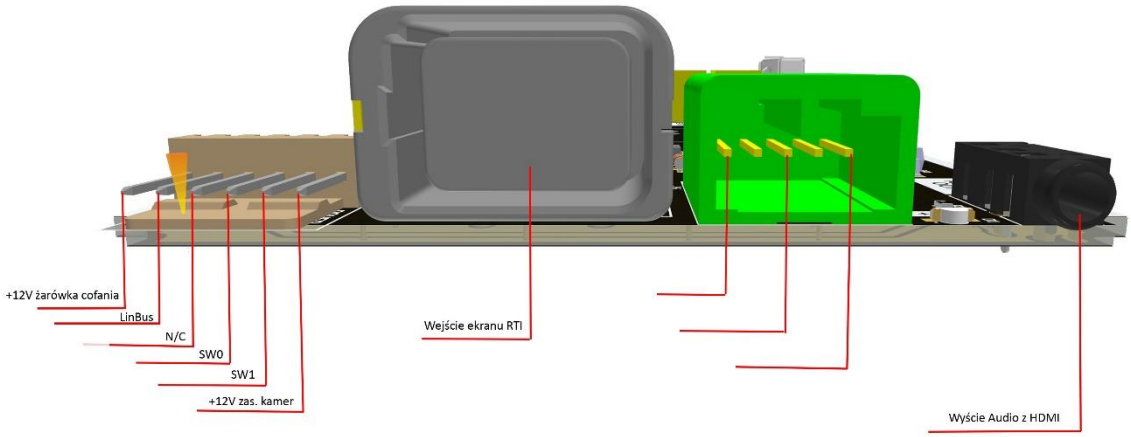

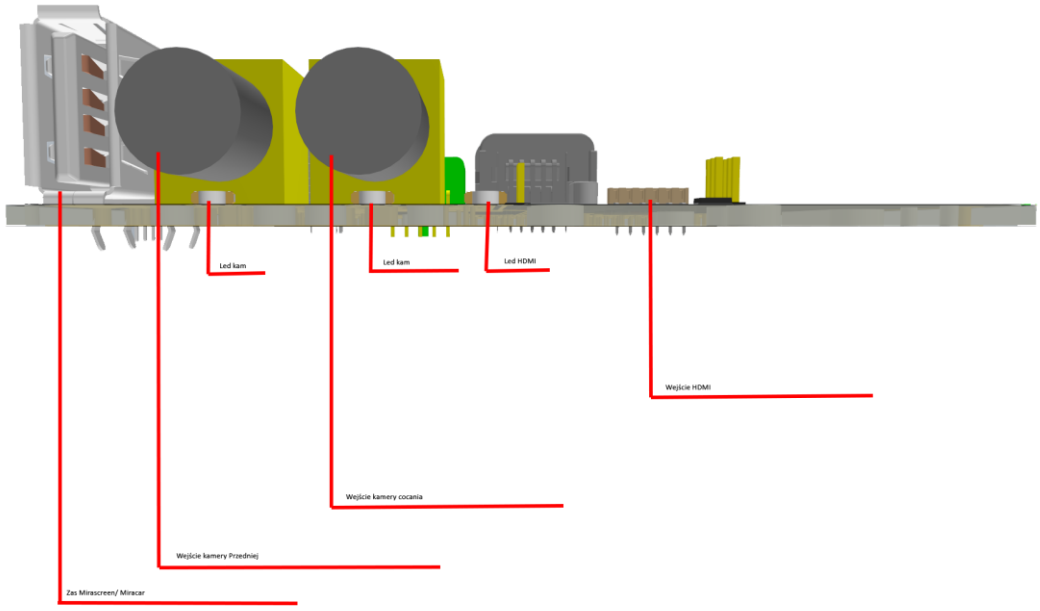

Podłączenie:

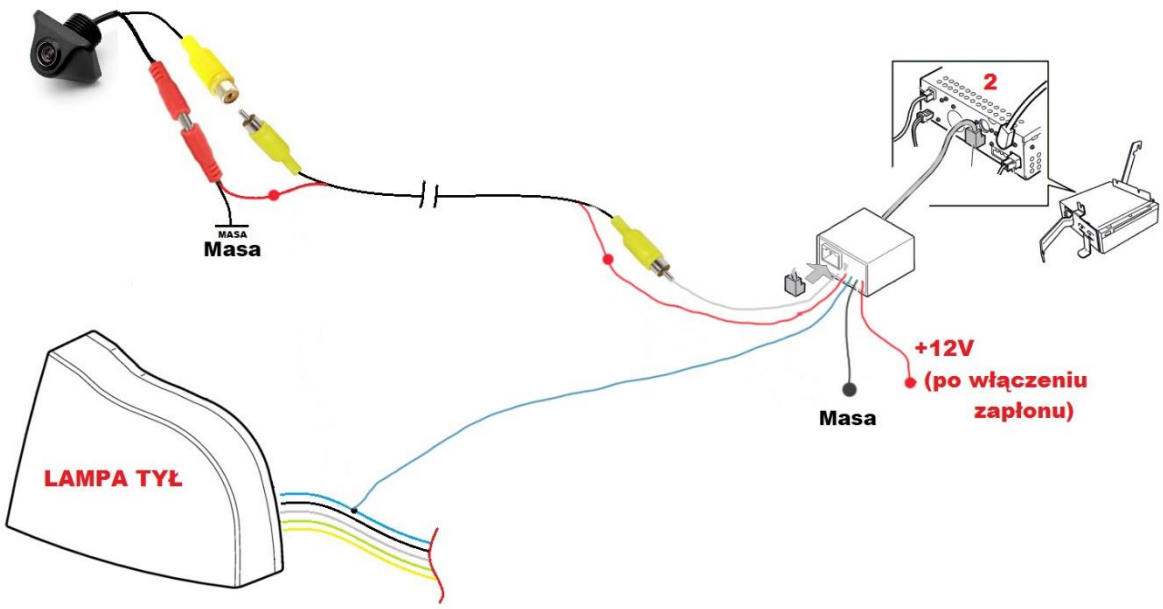

Wszystkie podłączenia bezwzględnie wykonujemy przy odłączonym akumulatorze (-) zasilania przewód czarny.

Przewód kolor niebieski łączymy z przewodem niebieskim Lampy cofania (zazwyczaj)
Przewód kolor zielony jest to przewód masowy do zasilania Kamery (-) 12 volt masa
Przewód kolor biały jest zasilaniem kamery (+) 12 volt
Za uszkodzenia na skutek nieprawidłowego podłączenia Nie ponoszę odpowiedzialności.



Prawidłowe podłączenie modułu i kamery cofania

Po instalacji na wyświetlaczu ekranu widoczny jest obszar z tyłu auta, co znacznie ułatwia manewr cofania. Urządzenie automatycznie uruchamia się podczas włączenia biegu wstecznego i przekazuje wysokiej, jakości obraz na wyświetlacz.
Dodatkowo na ekranie widoczne są linie określające odległość od ewentualnej przeszkody (opcja kamery)

W razie pytań proszę o kontakt na email: johnyhack@wp.pl