Kamera cofania do Volvo C30 S40 V50 C70

Instrukcja instalacji

Kamera cofania do C30, S40, V50, C70 2003 do 2012

Układ wspomagania parkowania dla Volvo

Instrukcja montażu dotyczy trzech wariantów modułów.

Kamera cofania

Moduł 2 kamery (cofania + przód)

Moduł 2 kamery + wejście HDMI



PIERWSZE INSTRUKCJE INSTALACJI KAMERY
Stosuje się do:
Kamera cofania do C30, S40, V50, C70 2003 do 2012
Wymagane narzędzia;
Wiertło, 10 mm (preferowane 10,5 mm)
Śrubokręt Torx 20
Plastikowa łyżka / narzędzie do rybiej ości Volvo.

Wymagane materiały użytkowe:
taśma

Kamera cofania do Volvo C30 S40 V50 C70

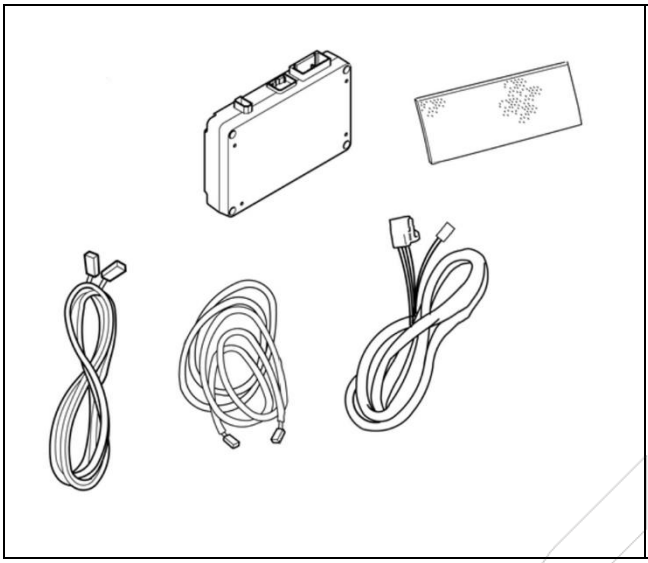

WPROWADZENIE
Przeczytaj wszystkie instrukcje przed rozpoczęciem instalacji.
Powiadomienia i teksty ostrzegawcze służą Twojemu bezpieczeństwu i zminimalizowaniu ryzyka, że coś się zepsuje podczas instalacji.
Przed rozpoczęciem instalacji upewnij się, że wszystkie narzędzia podane w instrukcji są dostępne.
Niektóre kroki w instrukcjach są przedstawione tylko w formie obrazów.
Podano również tekst wyjaśniający dla bardziej skomplikowanych kroków.

Kamera cofania + kamera przednia + wejście HDMI

To urządzenie służy do wyświetlania obrazu z kamer cofania na ekranie nawigacji. Moduł na dwie kamery (przednią i tylną) plus wejście HDMI pozwala na podłączenie dwóch kamer oraz urządzeń zewnętrznych. Urządzenie wyposażone jest w upscaler obrazu, który zapewnia pełne pokrycie matrycy ekranu nawigacji. Podświetlane gniazda wejściowe sygnału wideo informują, które wejście jest używane.
Po instalacji na ekranie widoczne są następujące informacje:
* obszar za samochodem
* obszar przed samochodem
* lub obraz z telefonu
w zależności od wybranego wejścia. Wejście kamery cofania jest wejściem priorytetowym. Wejścia wideo można przełączać, włączać i wyłączać w zależności od potrzeb.

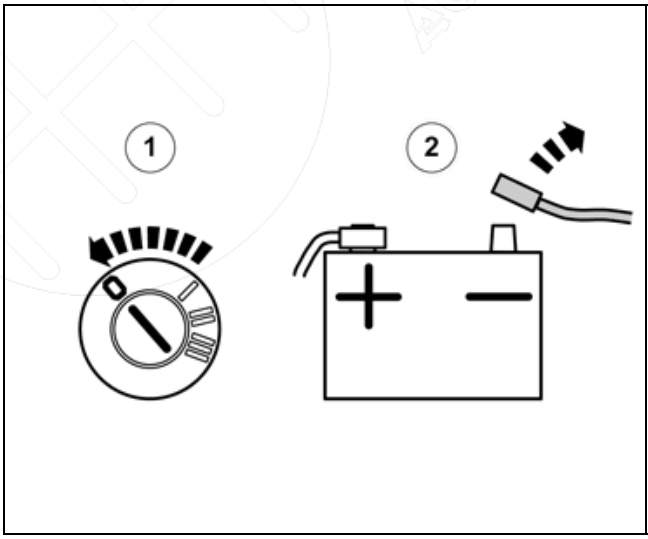

Instalowanie czujników
Odłącz ujemny przewód akumulatora

Odczekaj co najmniej pięć minut przed odłączeniem złączy lub wyjęciem innego sprzętu elektrycznego.

Wyczyść zderzak. Użyj łagodnego roztworu mydła.

Kamera cofania do Volvo C30 S40 V50 C70

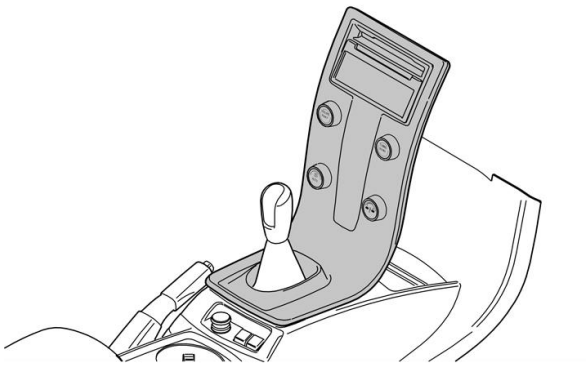	Odczepić panel przy tylnej krawędzi konsoli środkowej: Użyj plastikowego narzędzia do uszczelniania, aby podważyć panel. Panel jest zabezpieczone zaczepem na każdym krótszym boku. Przesuń panel na bok, aby uzyskać dostęp do dwóch znajdujących się pod spodem.
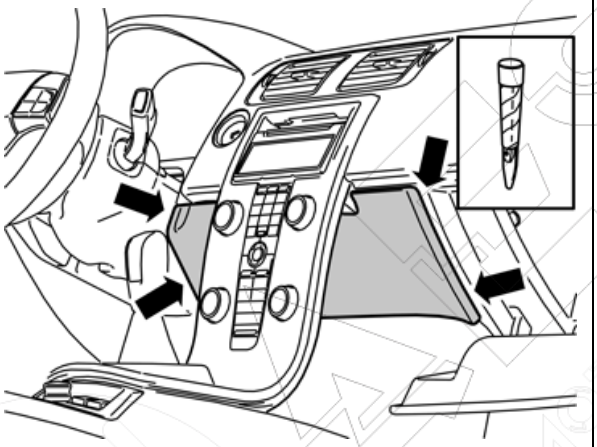	Zdejmij panel z tyłu konsoli środkowej: Otwórz schowek w desce rozdzielczej. Ostrożnie użyj plastikowego narzędzia do uszczelniania, aby podważyć panel. Panel jest zabezpieczony zaczepem na każdym dłuższym boku. Pociągnij panel w dół.

Za pomocą wejścia HDMI, np. (Mirascreen, Chromecast, Android Auto) lub połączenia HDMI do USB C, możesz przesłać obraz ze smartfona na ekran systemu RTI. (mapy online, YouTube... itp.)

- Po włączeniu biegu wstecznego obraz automatycznie przełączy się na obraz z kamery, a następnie automatycznie powróci do poprzednio aktywowanego wejścia.
- Wejście zostanie przełączone: (telefon nie zostanie odłączony od Mirascreen, Chromecast ou Android Auto będzie działać w tle, a dźwięk w nawigacji będzie nadal przesyłany do systemu audio samochodu)
- Włączona kamera przednia - włącz bieg wsteczny (obraz z kamery cofania będzie pojawiał się na ekranie do momentu jej wyłączenia)
- Włączony Miracast - włącz bieg wsteczny (obraz z kamery cofania będzie pojawiał się na ekranie do momentu jej wyłączenia)

Kamera cofania do Volvo C30 S40 V50 C70

- włączona kamera cofania - włącz bieg wsteczny (obraz z kamery cofania będzie pojawiał się na ekranie do momentu jej wyłączenia) itp.

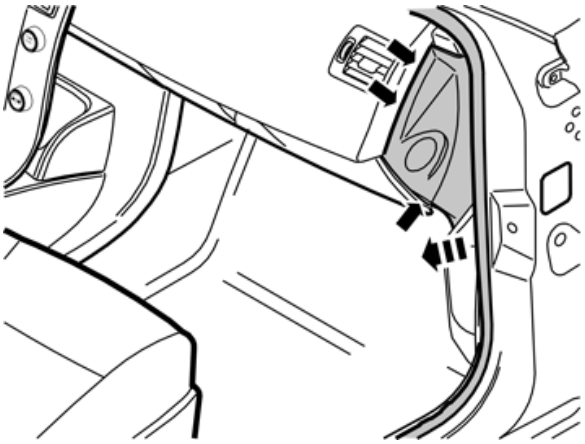	Zdejmij panel boczny za pomocą narzędzia typu fishbone LUB najpierw otwórz schowek w desce rozdzielczej, a następnie pociągnij za bok panelu (1) i wyciągnij (2).

	Najpierw ostrożnie zdemontować tylny panel progowy przy lewych drzwiach przednich podważenie środkowego klipsa i najbardziej wysuniętego do tyłu klipsa. Zegnij panel, aż będzie można go odczepić przy tylnej krawędzi. Zdejmij zacisk na przedniej krawędzi, aby zwolnić zarówno przedni, jak i tylny panel. Obrócić listwę progową tylnego listwy progowej o 90° w kierunku przodu i odczepić ją.

Urządzenie uruchamia się automatycznie po włączeniu biegu wstecznego i przesyła wysokiej jakości obraz na wyświetlacz. Dodatkowo na ekranie widoczne są linie wskazujące odległość od potencjalnej przeszkody (opcja kamery).

Instalacja kamery cofania:

Kamera jest montowana w miejscu oświetlenia tablicy rejestracyjnej. Instalacja nie wymaga żadnych modyfikacji, jest całkowicie bezinwazyjna i nie ingeruje w oświetlenie tablicy rejestracyjnej. Dzięki niewielkim rozmiarom kamera jest w pełni dyskretna, a jej solidna i wodoodporna obudowa gwarantuje wysoką trwałość.

Kamera cofania do Volvo C30 S40 V50 C70

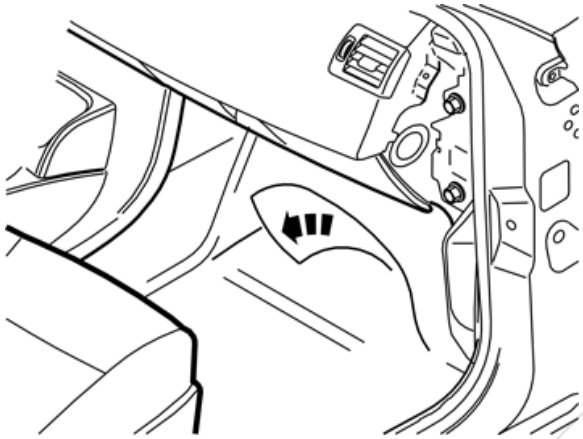	Odciągnij gumę, przynajmniej do tego stopnia, aby plastikowa osłona (zdjęcie po prawej) była wolna
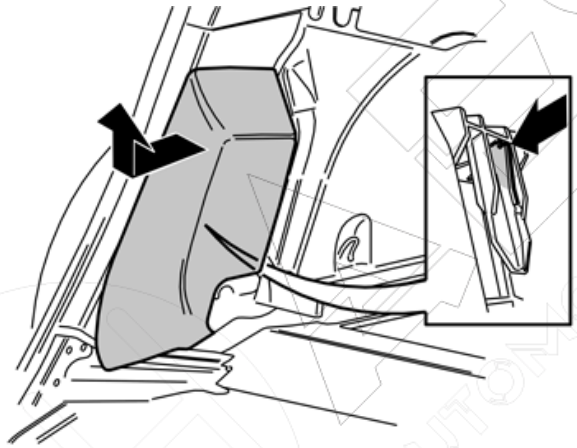	Zdejmij uszczelkę na przedniej krawędzi otworu drzwiowego.

Instalacja kamery przedniej:

Kamera montowana jest w nowszych modelach w okrągłym logo.
W starszych wersjach w kratce pomiędzy (żeberka)

W zestawie znajdują się wszystkie niezbędne elementy potrzebne do wykonania instalacji (moduł, okablowanie, instrukcja wysłana mailem lub komunikatorem). Każdy jest opisany znacznikiem.

Kamera cofania do Volvo C30 S40 V50 C70

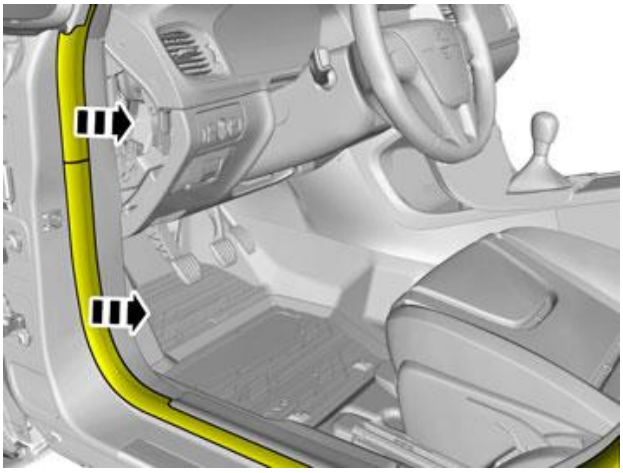	Zdejmij listwę progową z lewych drzwi przednich, podnosząc ją na tylnej krawędzi i pociągając go do tyłu, aż klips na środku wydań. Następnie pociągnij go w dół pod kątem od panelu słupka A.
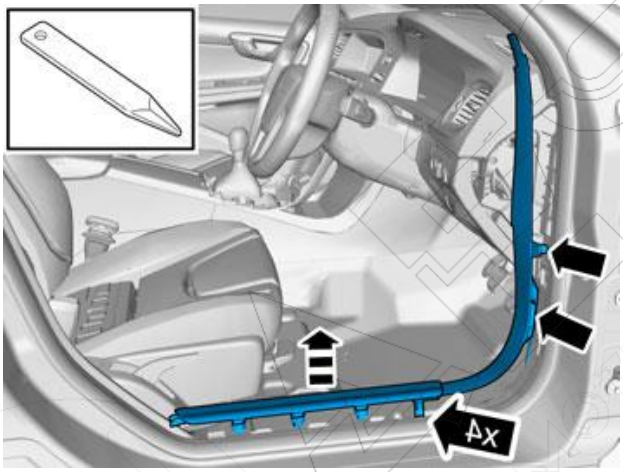	Zdjąć listwę progową w otworze drzwiowym prawych drzwi tylnych za pomocą Ostrożnie pociągnij go do góry, aż cztery klipsy się zwolnią.
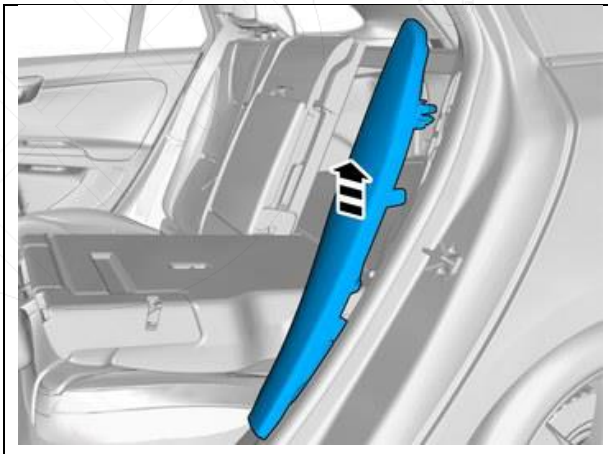	Zdemontować listwę progową w otworze drzwi tylnych po lewej stronie za pomocą Ostrożnie pociągnij go do góry, aż cztery klipsy się zwolnią.

Kamera cofania do Volvo C30 S40 V50 C70

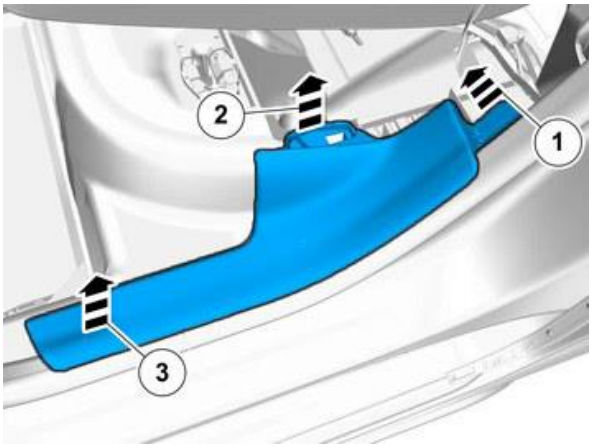	Zdemontować listwę progową w otworze drzwi tylnych po lewej stronie za pomocą Ostrożnie pociągnij go do góry, aż cztery klipsy się zwolnią.

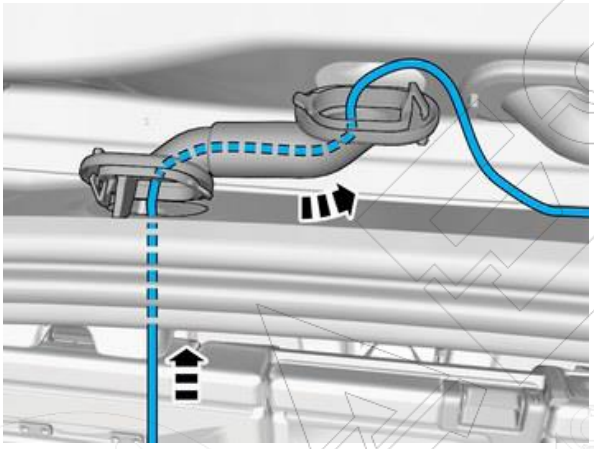	Włóż przewód do prawego otworu w klapie bagażnika, w którym znajduje się panel oświetlenie tablicy rejestracyjnej jest i pociągnij je do przodu w otworze w klapie bagażnika

	W blendzie plastikowej wiercimy otwór wiertłem 10,5 mm do przeciągnięcia przewodu wideo do kamery cofania.

Kamera cofania do Volvo C30 S40 V50 C70

	Instalacja kamery. Widok zainstalowanej kamery w świetle tablicy rejestracyjnej.
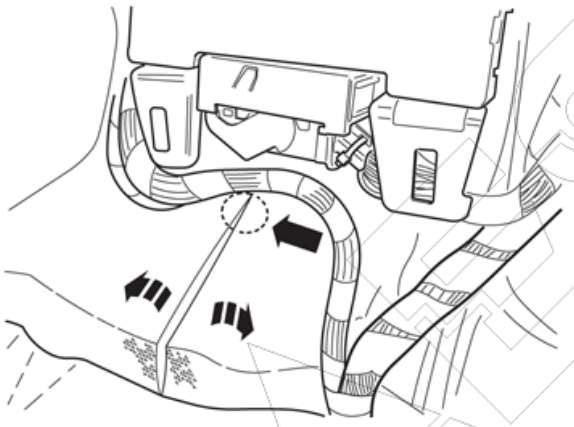	Przykład, gdzie powinna być narysowana wiązka przedniej kamery. Różnice mogą wystąpić w zależności od modelu samochodu i silnika.

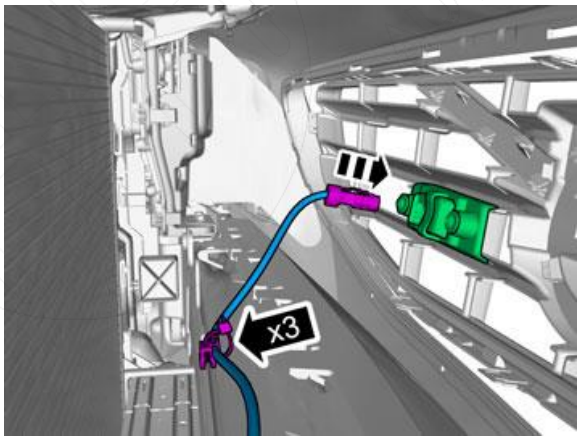	Przykład, gdzie powinna być narysowana wiązka przedniej kamery. Różnice mogą wystąpić w zależności od modelu samochodu i silnika.

Kamera cofania do Volvo C30 S40 V50 C70

	Widok z przedniej kamery z okrągłym logo.
	Widok przedniej kamery w wersji z kwadratowym logo.
	Złóż dywany. Przełóż długi przez otwór i wyjdź do komory silnika. Zegnij panel izolacyjny na bok i włóż do niego sprężynę i w dół do gumowego wejścia w zapórę. Zawiąż 40 cm cienkiego przewodu elektrycznego w górnym oczku, aby umożliwić dalsze wyjęcie sprężyny rozciągającej na spodzie samochodu

Kamera cofania do Volvo C30 S40 V50 C70

	Weź szczypce ekspandera, nasmaruj trzy występy ekspandera smarem niskotemperaturowym. Włóż szczypce i ostrożnie rozszerz otwór w małym gumowym smoczku, nawlecz gumowe wejście nad przełącznikiem za pomocą. Przyklej taśmą złącze i kawałek przy sprężynie. Pociągnij do górnej części silnika.
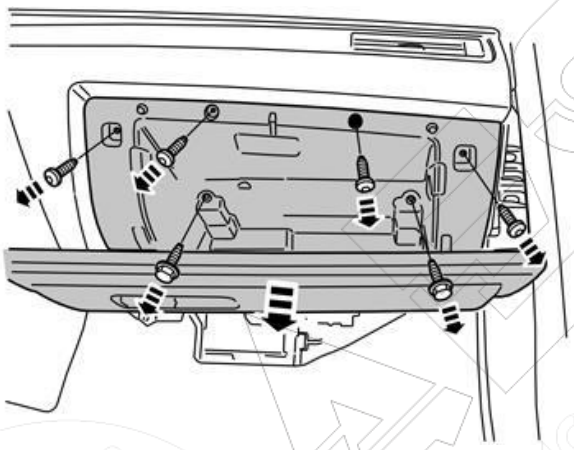	Otwórz schowek w desce rozdzielczej i wykręć torx (rozmiar 20) i 2 (rozmiar 8) Wyjmij schowek w desce rozdzielczej, pociągając go w kierunku tyłu samochodu i przechylając go nieco w górę iw dół.
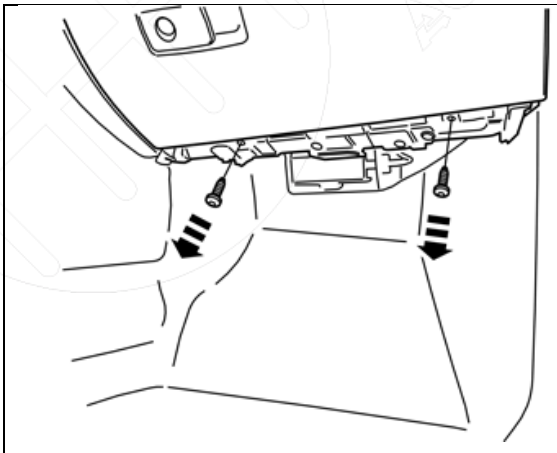	Wykręć 2 torx (rozmiar 20) i zdejmij panel. Wykręć 2 torx (rozmiar 20).

Kamera cofania do Volvo C30 S40 V50 C70

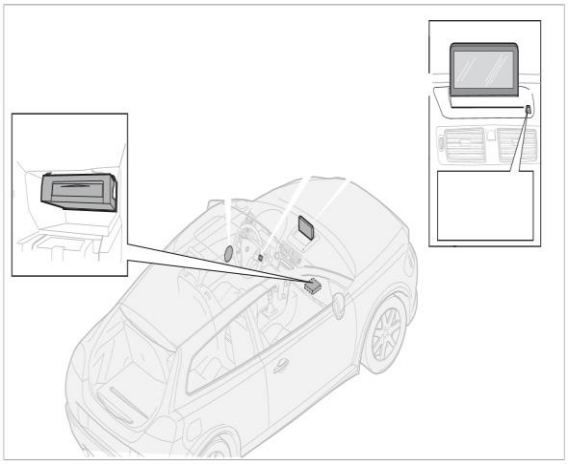	Umiejscowienie czujnika RTI pod schowkiem w desce rozdzielczej, po prawej stronie pasażera.
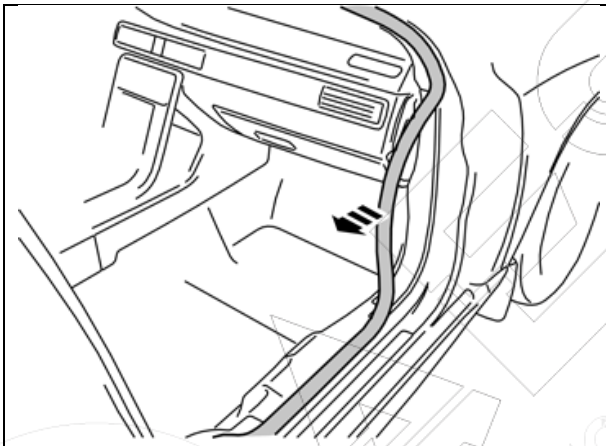	Zdejmij uszczelkę boczną, pociągając ją do góry i w kierunku tyłu samochodu, aby zwolnić zatrzaski, a następnie wsuń panel do środka, aby go zdjąć.
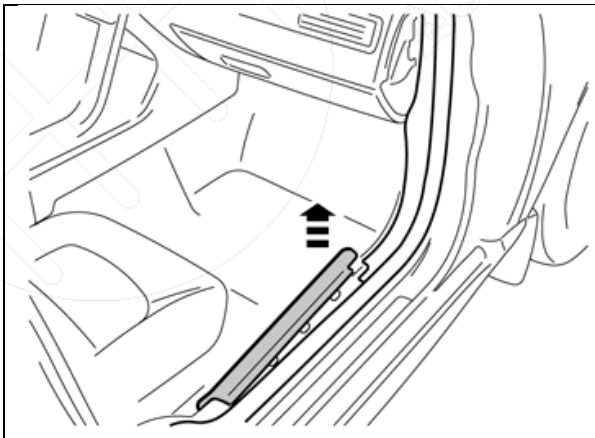	Zdejmij boczną pokrywę, pociągając w górę i w kierunku tyłu samochodu, aby zwolnić zaciski, a następnie przesuń panel do środka, aby go zdjąć.

Kamera cofania do Volvo C30 S40 V50 C70

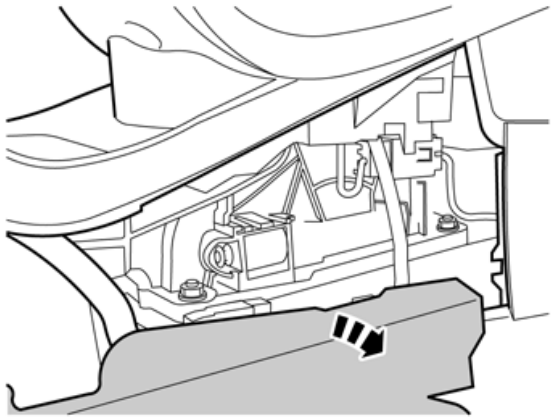	Złożyć dywanik podłogowy na bok po lewej stronie konsoli między fotelami
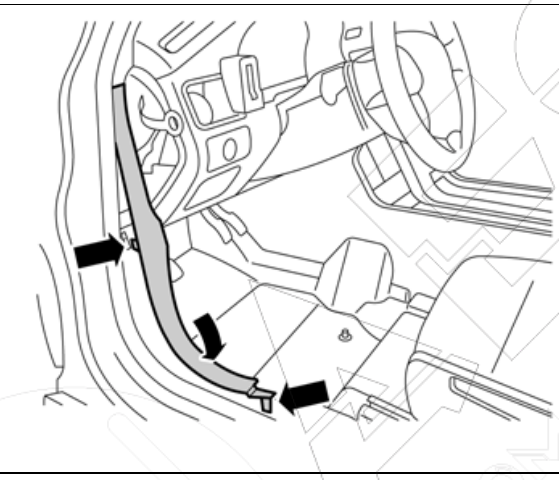	Zdejmij boczną pokrywę, pociągając w górę i w kierunku tyłu samochodu, aby zwolnić zaciski, a następnie przesuń panel do środka, aby go zdjąć.
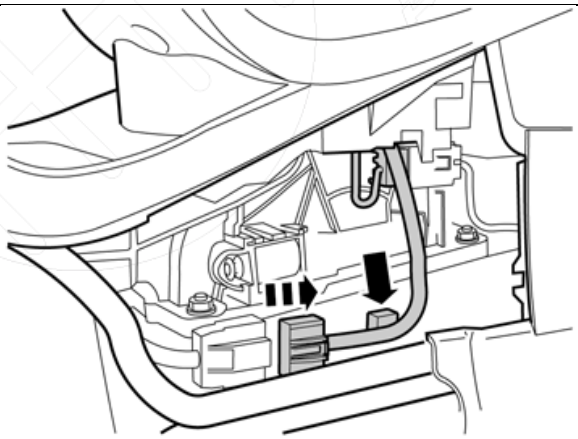	Umieść części pokryte pianką w miejscu, jak pokazano na ilustracji. Upewnij się, że nie stykają się z ostrymi krawędziami.

Kamera cofania do Volvo C30 S40 V50 C70

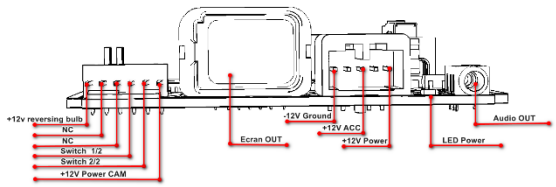	Widok. Panel przedni. Może różnić się pinout w zależności od wersji modułu.
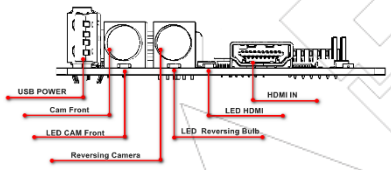	Widok. Panel z tyłu. Może różnić się pinout w zależności od wersji modułu.
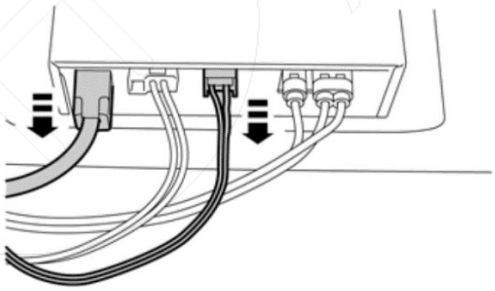	Umieść części pokryte pianką w miejscu, jak pokazano na ilustracji. Upewnij się, że nie stykają się z ostrymi krawędziami. Wyjmij wiązkę przewodów z zestawu i umieść ją po lewej stronie konsoli między fotelami. Podłącz 12 V do złącza żeńskiego na wiązce przewodów i włóż pozostałe złącze męskie przez otwór do miejsca, w którym znajdował się uchwyt na kubek. Przeciągnij do przodu wewnątrz dywanika konsoli środkowej.

Kamera cofania do Volvo C30 S40 V50 C70

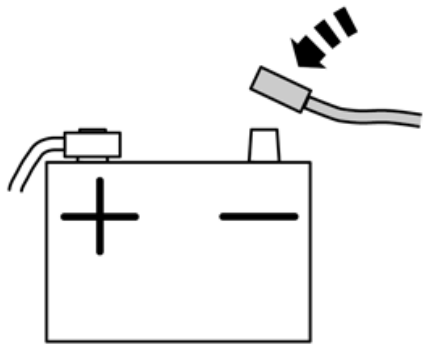	Podłącz ponownie ujemny przewód akumulatora.
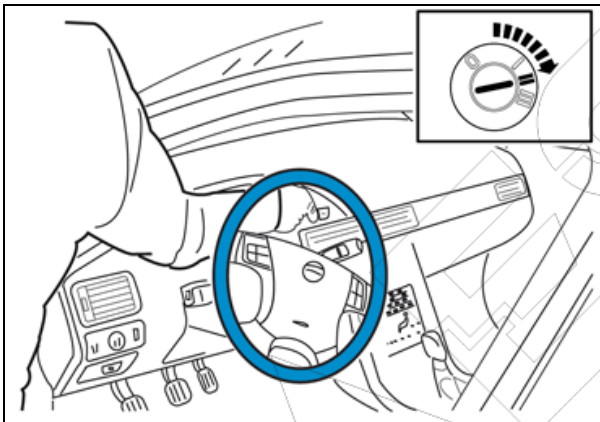	Ostrzeżenie! Gdy zapłon ma być włączony po raz pierwszy po odłączeniu akumulatora, należy to zrobić, stojąc na zewnątrz pojazdu, wyciągając rękę do środka i omijając obszar roboczy poduszek powietrznych.
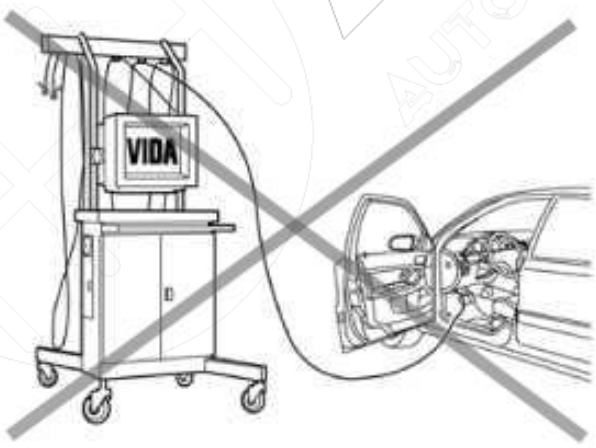	Instalacja nie wymaga programowania modułu samochodowego. Nasze urządzenia nie wymagają programowania. Są one programowane do samochodu na podstawie numeru VIN.

Kamera cofania do Volvo C30 S40 V50 C70





Kamera cofania do Volvo C30 S40 V50 C70

Czas na odpoczynek po dobrze wykonanej pracy.





Kamera cofania do Volvo C30 S40 V50 C70

